Chassis Assembly / Chassis — Montage du châssis / シャーシ展開図

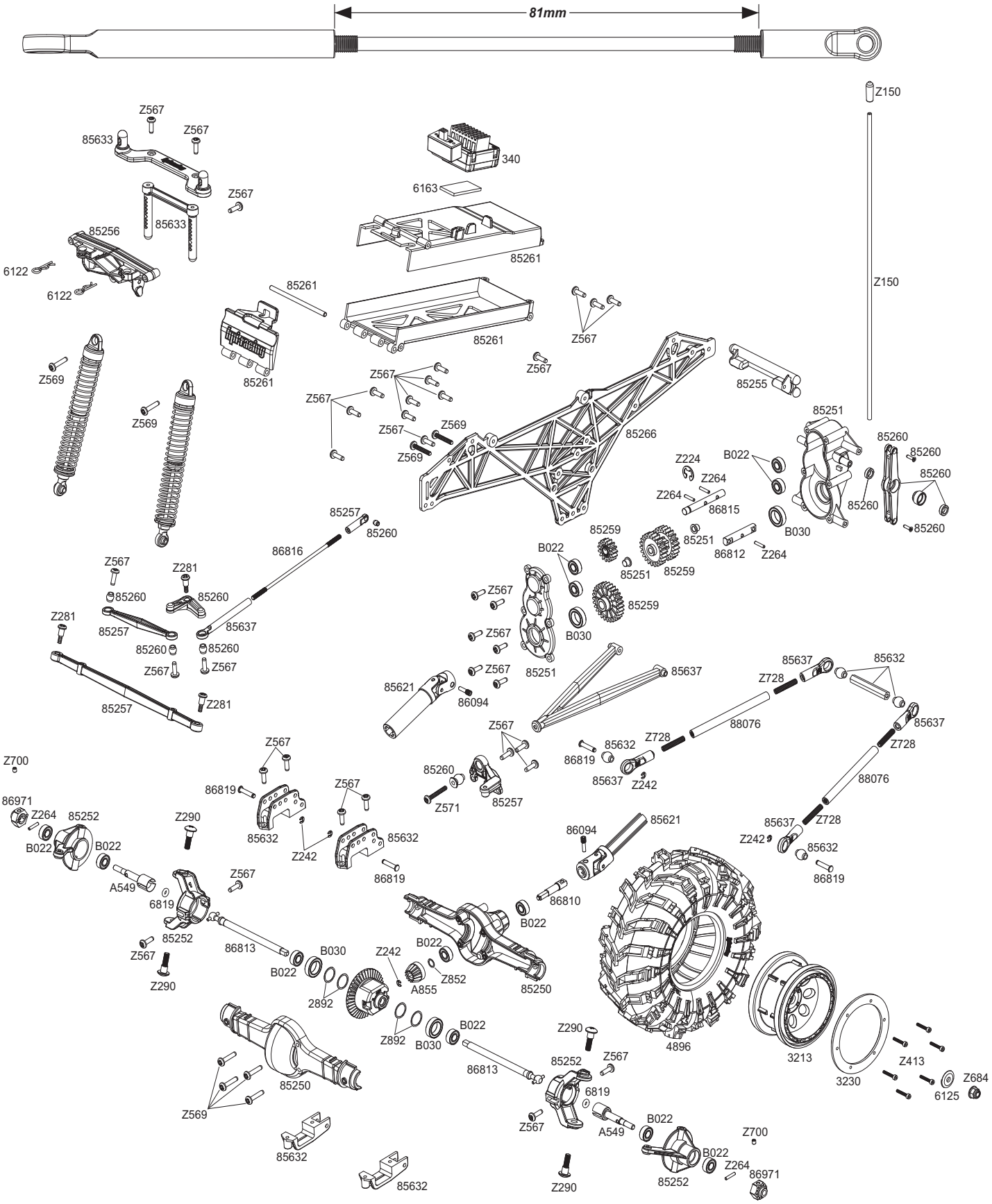

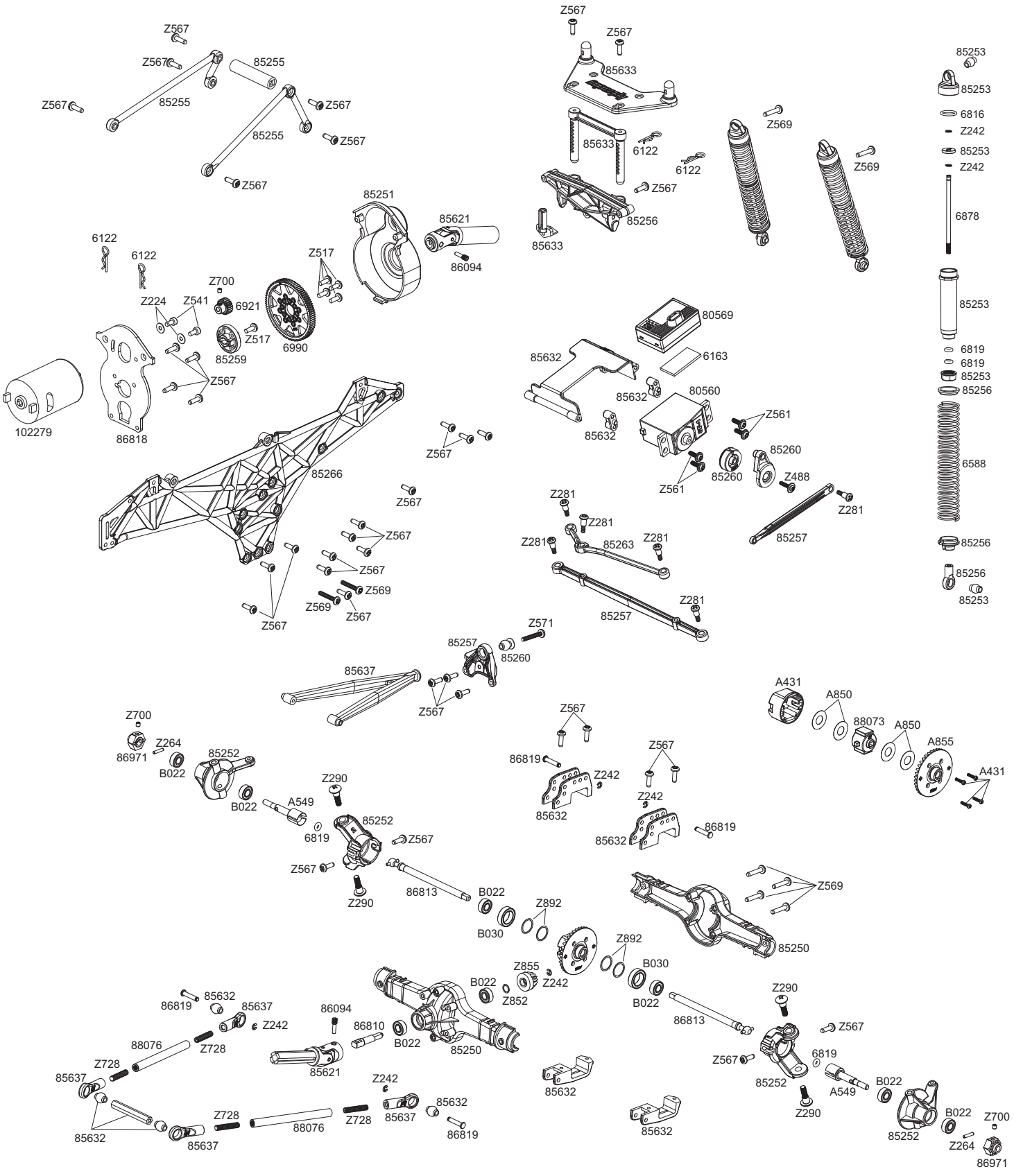
Z567
Z567
85255
Z567
85255
Z567
85255
Z567
Z567
Z567
85633
85633
6122
6122
Z567
85256
85633
Z569
Z569
85253
85253
6816
Z242
85253
Z242
6878
85253
6819
6819
85253
85256
6588
85256
85256
85253
85251
85621
86094
6122
6122
Z517
Z700
Z224
Z541
6921
Z517
6990
85259
Z567
102279
86818
80569
6163
85632
85632
80560
85632
Z561
85260
85260
Z488
Z561
Z567
85266
Z567
Z281
Z281
Z281
85263
Z281
85257
Z281
Z567
Z567
Z569
Z569
Z567
Z567
Z281
85257
Z571
85257
85260
85637
Z567
A431
A850
88073
A850
A855
A431
Z700
Z264
86971
B022
85252
B022
Z290
A549
6819
85252
Z567
Z567
Z290
86813
B022
B030
Z892
Z567
86819
Z242
85632
Z567
Z242
85632
86819
Z569
85250
Z892
B030
B022
Z855
Z242
Z852
B022
86813
Z290
Z567
85632
86819
85637
Z242
86094
86810
B022
85250
88076
Z728
85621
Z728
85637
Z242
85632
85632
Z567
6819
85252
A549
B022
Z290
85632
Z728
88076
Z728
85637
86819
85632
85637
85632
B022
Z700
85252
Z264
86971