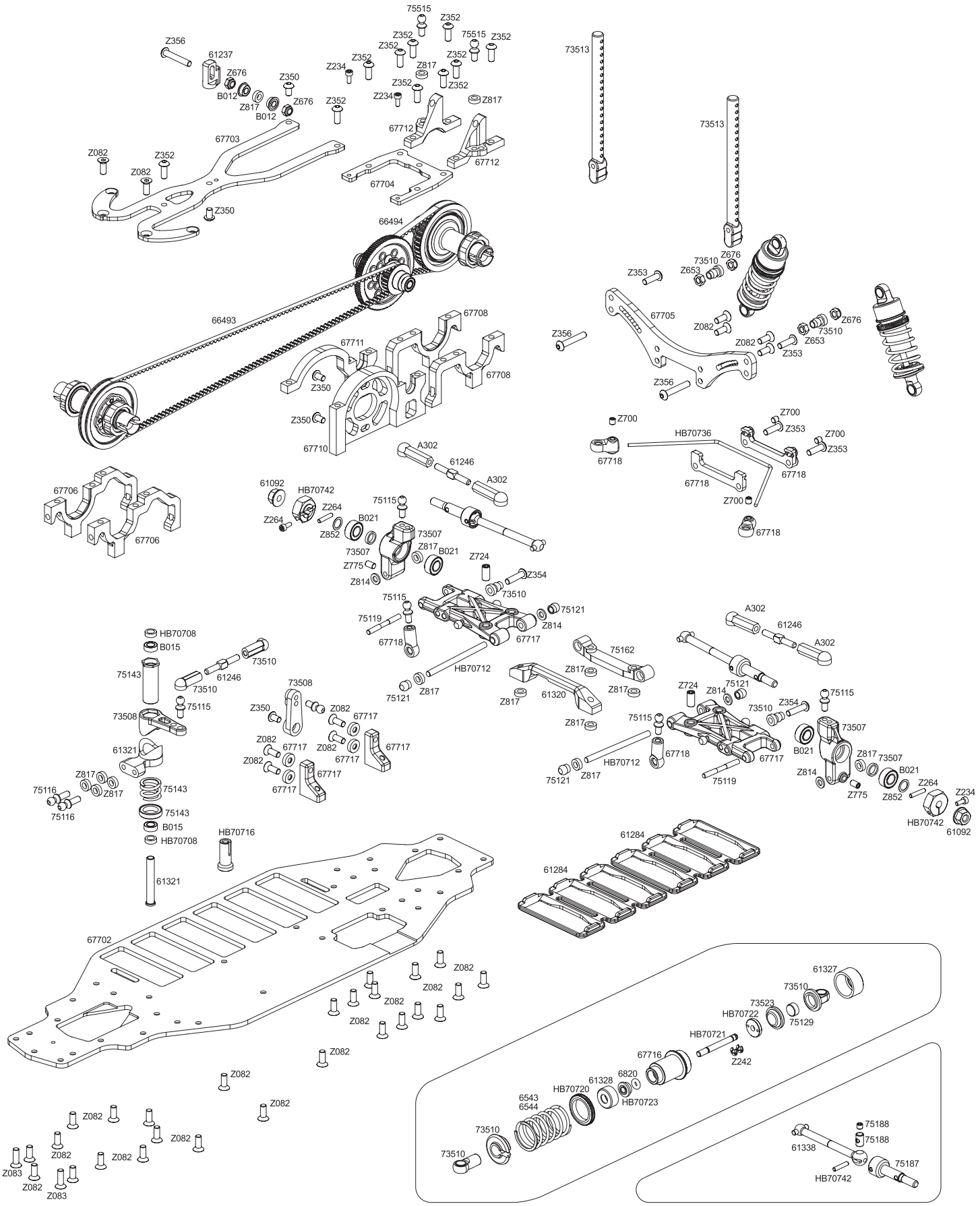
75515
Z352
Z356
61237
Z676
Z350
B012
Z817
Z234
73513
67712
67703
Z082
67704
66494
66493
67708
67711
Z350
67710
67705
Z353
Z653
73510
Z700
HB70736
67718
A302
61246
67706
61092
HB70742
Z264
B021
Z852
73507
Z775
Z814
Z724
Z354
75115
75119
75121
HB70708
B015
75143
73508
61321
75116
HB70716
61320
75162
HB70712
67717
61284
67702
61327
73523
HB70722
75129
HB70721
Z242
67716
61328
6820
HB70720
HB70723
6543
6544
Z083
75188
61338
75187