Chassis Assembly Montage du châssis
Chassis シャーシ展開図

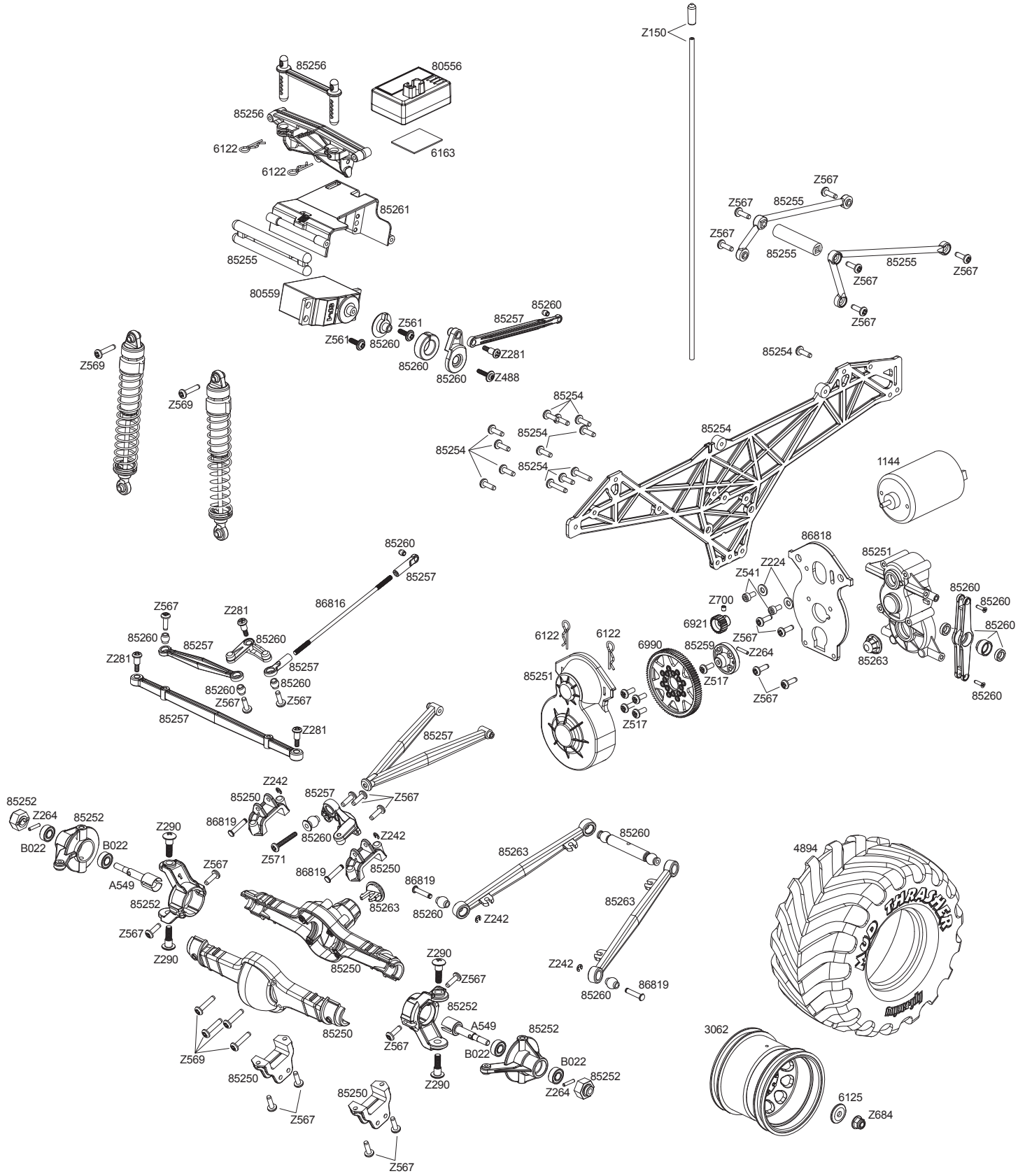

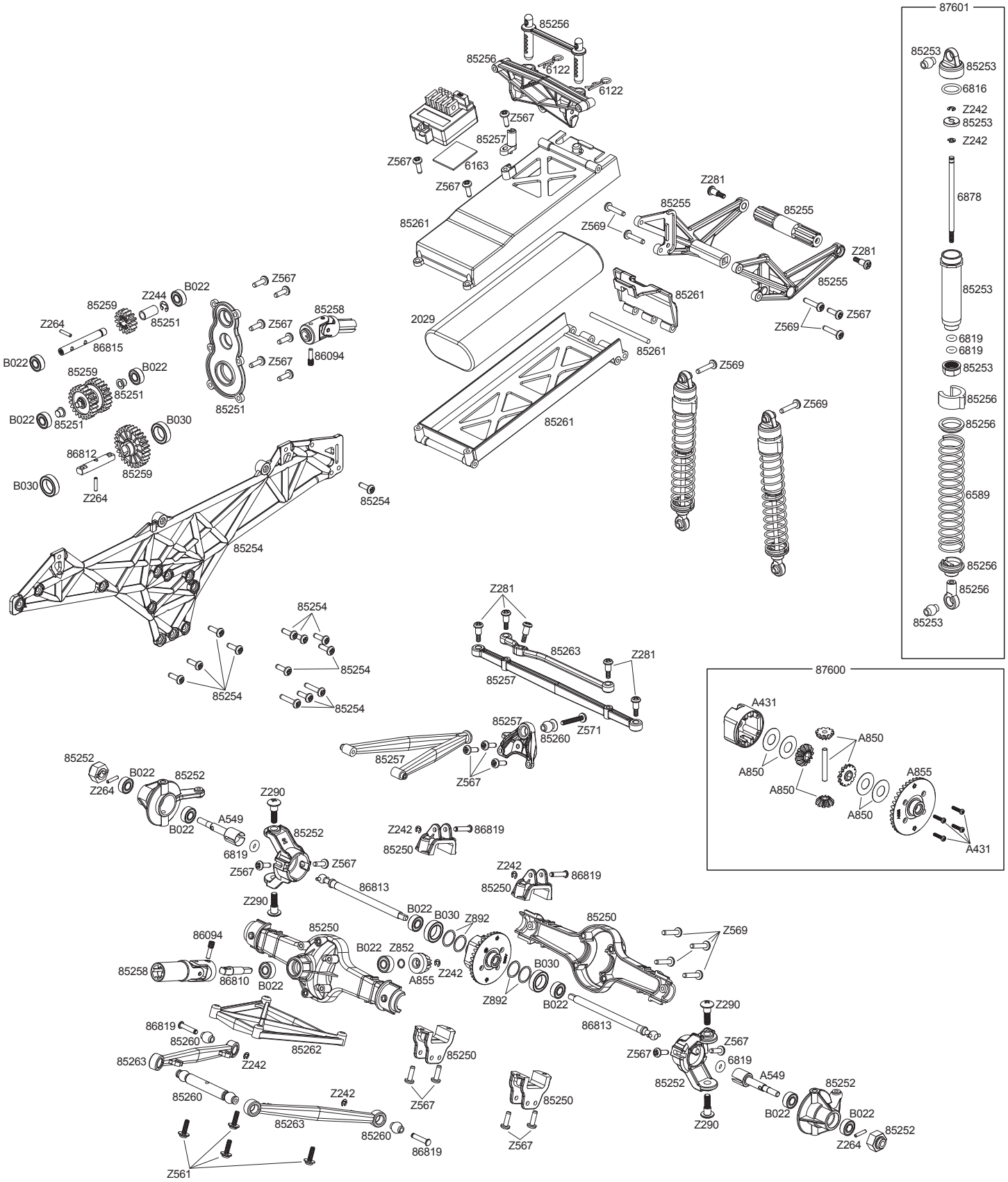
87601
85253
85253
6816
Z242
85253
Z242
6878
85253
6819
6819
85253
85256
85256
6589
85256
85256
85253
87600
A431
A850
A850
A850
A850
A855
A431
85256
6122
6122
Z567
85257
6163
Z567
Z567
85261
Z281
85255
85255
Z569
Z281
85255
85261
Z567
Z569
2029
85261
Z569
Z569
85261
Z567
B022
Z244
85259
85251
Z264
86815
B022
85259
B022
85251
B022
85251
B030
86812
85259
B030
Z264
85258
86094
85251
85254
85254
85254
85254
85254
85254
Z281
85263
Z281
85257
85257
85260
Z571
85257
Z567
85252
B022
85252
Z264
Z290
A549
B022
85252
6819
Z567
Z567
86813
Z290
Z242
86819
85250
Z242
86819
85250
B022
B030
Z892
85250
Z569
86094
85250
B022
Z852
85258
86810
B022
A855
Z242
B030
Z892
B022
86813
Z290
86819
85260
85262
85263
Z242
85250
Z567
Z567
6819
A549
85252
85252
85260
Z242
85263
85260
86819
Z567
85250
Z567
Z290
B022
B022
85252
Z264
Z561