En Instruction Manual
De Bauanleitung
Fr Manuel de montage
日本語 取扱説明書

WHEELY KING COMPLETE CRAWLER CONVERSION SET

FOR WHEELY KING 4x4 VERSION

HPI RACING

Wheely King Complete Rock Crawler Conversion Kit En De Fr Jp I-87632-3

En Thank you

- *Thank you for selecting this HPI RACING product ! This kit is designed to be fun to drive and uses top quality parts for durability and performance. The instruction manual you are reading was designed to be easy to follow yet thorough in its explanations. HPI Racing wants you to enjoy driving your new R/C kit. If you come across any problems or need some help getting through a step, give us a call and we will do our very best to help you. You can also contact us on the internet at www.HPIracing.com.*
- *This is a high performance R/C kit, and it requires regular maintenance for best performance. If you don't do regular maintenance the performance will suffer. HPI has all the necessary parts and accessories available to keep your car performing at its best.*
- ***The caution or attention symbols will warn you about steps that can be very dangerous. Please read and understand the instructions carefully before proceeding.***

Cautions / Warnhinweise / Précautions / 警告	*Failure to follow these instructions can damage your kit, and cause serious bodily injury or death.*
Attention / Achtung / Attention / 注意	*Failure to follow these instructions can cause injury to yourself or others. You might also cause property damage or damage your kit.*

Cautions / Warnhinweise / Précautions / 警告

Before Running	●*Please read manual (with parent, guardian or a responsible adult if necessary).*
While Operating	●*Please do not run on a public street, this could cause serious accidents, personal injuries and/or property damage.* ●*Please do not run near pedestrians or small children.* ●*Please do not run in small or confined areas.*
Before Operating	●*Make sure that all screws and nuts are properly tightened.* ●*Always use fresh batteries for your transmitter and receiver to avoid losing control of the model.* ●*Make sure no one else is using the same radio frequency as you are using.* ●*Please confirm the neutral throttle trigger position.*
After Running	●*Turn OFF receiver first, then turn OFF transmitter. This will prevent the car from losing control.* ●*After running HPI RACING product, it is necessary to perform routine maintenance. Failure to do this can result in increased wear and damage to the engine and chassis.*
Battery safety	●*Please be careful when handling the battery. It will be hot after running. If the wire is frayed, a short circuit can cause a fire.*

De Danke

- *Vielen Dank, dass Sie sich für HPI RACING entschieden haben! Dieses Auto soll Spaß machen und verwendet nur hochwertige Materialien für beste Leistungen und Haltbarkeit. Die Anleitung, die Sie gerade lesen, ist einfach zu verstehen und dabei sehr ausführlich. HPI Racing will, dass Sie Erfolg und Spaß mit Ihrem neuen Modell haben! Falls es dennoch einmal zu Problemen kommen sollte, melden Sie sich bei uns. Wir werden alles in unserer Macht stehende tun, um zu helfen. Sie können uns auch gerne unter www.HPIracing.com kontaktieren.*
- *Dies ist ein hochleistungs RC-Auto und benötigt regelmäßige Wartung. Wenn Sie diese Wartungsarbeiten nicht durchführen wird die Leistung des Autos darunter leiden. Alle zur Wartung benötigten Teile sind bei HPI erhältlich.*
- ***Die Warnsymbole weisen Sie auf gefährliche Bauabschnitte hin. Bitte lesen und verstehen Sie die Anweisungen bevor Sie sie durchführen.***

Cautions / Warnhinweise / Précautions / 警告	*Wenn Sie diesen Anweisungen nicht folgen, können Sie oder Ihr Auto Schäden davontragen.*
Attention / Achtung / Attention / 注意	*Wenn Sie diesen Anweisungen nicht folgen, können Sie oder andere verletzt werden. Es kann auch sein, dass dabei Sachschaden an anderen Dingen oder ihrem Auto entsteht.*

Cautions / Warnhinweise / Précautions / 警告

Vor dem Fahren	●*Bitte lesen Sie die Anleitung (mit einem Erwachsenen)*
Während dem Fahren	●*Fahren Sie bitte nicht auf öffentlichen Straßen. Dies kann zu schweren Unfällen mit Personen- und/oder Sachschaden führen.* ●*Fahren Sie bitte nicht in der Nähe von Fußgängern und Kindern.* ●*Fahren Sie bitte nicht auf zu kleinen oder begrenzten Plätzen.*
Vor dem Fahren	●*Vergewissern Sie sich, dass alle Schrauben und Muttern korrekt sitzen.* ●*Verwenden Sie immer frische Batterien im Sender und Empfänger um nicht die Kontrolle über das Auto zu verlieren.* ●*Achten Sie darauf, dass niemand anderes mit dem selben Quarz fährt.* ●*Überprüfen Sie, ob der Gashebel in der Neutralposition steht.*
Nach dem Fahren	●*Schalten Sie den Empfänger aus, dann erst den Sender. Dies verhindert, dass das Auto außer Kontrolle gerät.* ●*Nach dem Fahren mit dem HPI RACING entschieden haben ist regelmäßige Wartung nötig. Dies nicht zu tun, kann den Verschleiß erhöhen oder den Motor beschädigen.*
Hinweise zum Fahrakku	●*Geben Sie im Umgang mit dem Fahrakku bitte Acht. Er ist nach dem Fahren sehr heiß. Falls die Kabel beschädigt sind, kann ein Kurzschluss ein Feuer auslösen.*

Fr Merci

- *Merci d'avoir choisi ce produit HPI Racing ! Ce kit a été conçu pour être amusant à conduire, et utilise des pièces de la plus haute qualité pour la longévité et les performances. Le manuel d'utilisation qui est entre vos mains a été conçu pour vous fournir des explications faciles à suivre mais complètes. HPI Racing espère que vous aurez plaisir à piloter votre nouveau kit radio-commandé. Si vous rencontrez des problèmes ou si vous avez besoin d'aide pour une étape, appelez-nous et nous ferons de notre mieux pour vous aider. Vous pouvez aussi nous contacter par Internet sur www.HPIracing.com.*
- *Ceci est un kit radio-commandé de hautes performances, et requiert un entretien régulier pour donner le meilleur de lui-même. Si vous n'effectuez pas un entretien régulier, les performances en souffriront. HPI a toutes les pièces et les accessoires nécessaires pour maintenir les performances de votre véhicule à leur meilleur niveau.*
- ***Les symboles attirant votre attention vous avertiront des étapes qui peuvent être très dangereuses. Veuillez lire soigneusement les instructions et bien les comprendre avant toute utilisation.***

***Cautions Warnhinweise Précautions* 警告**	***En ne suivant pas ces instructions vous pourriez endommager votre kit, et provoquer de sérieux dégâts corporels ou même mortels.***
***Attention Achtung Attention* 注意**	***En ne suivant pas ces instructions vous pourriez vous blesser vous-même ou blesser d'autres personnes. Vous pourriez également provoquer des dégâts matériels ou endommager votre kit.***

***Cautions Warnhinweise Précautions* 警告**

Avant de faire courir le véhicule	●***Veuillez lire le manuel avec un parent ou un adulte responsable.***
Lors du fonctionnement	●***Ne faites pas fonctionner sur une voie publique, cela pourrait provoquer des accidents graves, des blessures corporelles et/ou des dommages aux biens.*** ●***Ne faites pas fonctionner à proximité de piétons ou d'enfants en bas âge.*** ●***Ne faites pas fonctionner dans des lieux petits ou fermés.***
Avant de mettre en marche	●***Veuillez vérifier que toutes les vis et tous les boulons sont correctement serrés.*** ●***Utilisez toujours des batteries nouvellement chargées pour l'émetteur et le récepteur afin d'éviter de perdre le contrôle du véhicule.*** ●***Vérifiez que personne d'autre n'utilise la même fréquence radio que vous.*** ●***Vérifiez la position neutre de l'accélérateur.***
Après l'arrêt	●***Éteignez d'abord le récepteur, puis l'émetteur. Cela empêchera une éventuelle perte de contrôle du véhicule.*** ●***Après avoir fait rouler la produit HPI Racing, il est nécessaire d'effectuer un entretien de routine. Ne pas le faire résult erait en une usure plus importante et des dommages au moteur et au châssis.***
Sécurité de la batterie	●***Faites très attention lorsque vous manipulez la batterie. Elle sera très chaude après utilisation. Si un câble était dénudé, un court-circuit pourrait provoquer un incendie.***

日本語 はじめに

- この度は、HPI製品をお買い上げいただきまして、誠にありがとうございます。本製品は高品質の材料を使用し、ハイレベルな走行が出来るよう設計されています。また、本説明書は初心者の方でもスムーズに理解できるよう多くのイラスト、実寸表示を使用しておりますので、よくお読みいただいた上で楽しいラジコンライフをスタートさせてください。なお、HPIでは走らせる楽しみはもちろんのこと、組み立てる楽しみも知っていただきたいと願っております。
製品の事で不明な点がございましたらお気軽にお問い合わせください。製品をご使用になる前に必ず本取扱説明書をお読みください。
- 高性能なR/Cカーの性能を充分に発揮させるためには走行後のメンテナンスが必要です。 メンテナンスを行わないとR/Cカーが傷む原因となります。
HPIでは、メンテナンスや修理用にスペアパーツを用意してありますのでどうぞご利用ください。
- **本取扱説明書ではお客様への危害や損傷を未然に防止するために、危険の従う操作、お取扱いについて以下の記号で警告表示を行っています。内容をよくご理解の上で本文をお読みください。**

***Cautions Warnhinweise Précautions* 警告**	この表示は誤った取り扱いをすると、貴方の生命や身体に重大な被害が発生する可能性が想定される内容を示しています。
***Attention Achtung Attention* 注意**	この表示は誤った取り扱いをすると、貴方が障害を負う可能性、物的損害の発生が想定される内容を示しています。

***Cautions Warnhinweise Précautions* 警告**

走らせる前に	●必ず本説明書をお読みください。保護者の方も必ず説明書をご覧ください。
走行上の注意	●道路での走行はお止めください。 ●歩行者や小さな子供のいる場所では走行させないでください。 ●狭い場所や屋内での走行させないでください。
走行前の点検	●各部のネジ、ナットに緩みがないかチェックします。 ●送信機、受信機の電池の容量をチェックします。電池の容量が少ないと、車をコントロールする事が出来なくなり危険です。早めの交換を心がけてください。 ●自分と同じ周波数（バンド）を使用している人が周りにいないか確認します。コントロールができない場合は、すぐに走行を中止してください。 ●走行前に電波範囲の確認をしてください。 ●スロットルトリガーのニュートラル（スロットルトリガーに指を掛けない状態）を確認してください。
走行後の注意	●必ず受信機のスイッチをOFFにしてから、送信機のスイッチをOFFにしてください。 順番を間違えると車が暴走する恐れがあります。 ●走行後はR/Cカーのメンテナンス（点検、整備）を行ってください。メンテナンスを行わないとR/Cカーが本来の性能を発揮せず、トラブルが発生しやすくなります。
バッテリー取り扱いの注意	●バッテリーの取り扱いには十分注意してください。 コード、被服の破れからのショートによる発熱で、ヤケドや火災などの恐れがあります。

1 Parts Reference / Übersicht aller Teile — Référence des pièces / パーツ図

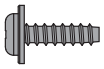

Z561
TP. Flanged Screw M3x10mm
Schneidschraube mit Flansch
TP. Vis
T.Pフランジスクリュー

Z567
TP. Binder Head Screw M3x10mm
Flachkopfschneidschraube
Vis tole tête platem
T.Pバインドスクリュー

Z570
TP. Binder Head Screw M3x18mm
Flachkopfschneidschraube
Vis tole tête platem
T.Pバインドスクリュー

Z413
Cap Head Screw M2x12mm
Inbusschraube M2x12mm
Vis Tete Cylindrique M2x12mm
キャップネジ M2x12mm

Z541
Cap Head Screw M3x6mm
Inbusschraube
Vis tête cylindrique
キャップスクリュー

Z700
Set Screw M3x3mm
Madenschraube
Vis sans tête
セットスクリュー

Z728
Threaded Shaft M4x20mm
Gewindestange
Tige Filetee
スタッド

86094
Screw Shaft M4x2.5x12mm
Gewindestift
Axe filete
スクリューシャフト

Z243
E Clip E3mm
E-Clip
Circlips
Eリング

Z203
Washer M3x6mm
M3x6 Unterlagscheibe
Rondelle M3x6mm
ワッシャーM3x6mm

Z695
Washer 4x6x0.3mm
Scheibe 4x6x0.3mm
Rondelle 4x6x0.3mm
ワッシャー 4x6x0.3mm

B013
Ball Bearing 3x6x2.5mm
Kugellager 3 x 6 x 2.5mm
Roulement 3x6x2.5mm
ボールベアリング3×6×2.5

B017
Ball Bearing 4x8x3mm
Kugellager 4x8x3mm
Roulement 4x8x3mm
ボールベアリング4×8×3

Z264
Pin 2x10mm
Stift 2x10mm
Goupille 2x10mm
ピン 2x10mm

88071❷
Pin 3x18mm
Stift 3x18mm
Goupille 3x18mm
ピン 3x18mm

88075
Drive Shaft 4x36mm
Antriebswelle 4x36mm
Arbre De Transmission 4x36mm
ドライブシャフト 4x36mm

88076
Aluminum Tube 6xM4x72mm
Aluminium Rohr (WK-LW)
Tube Aluminium
アルミパイプ

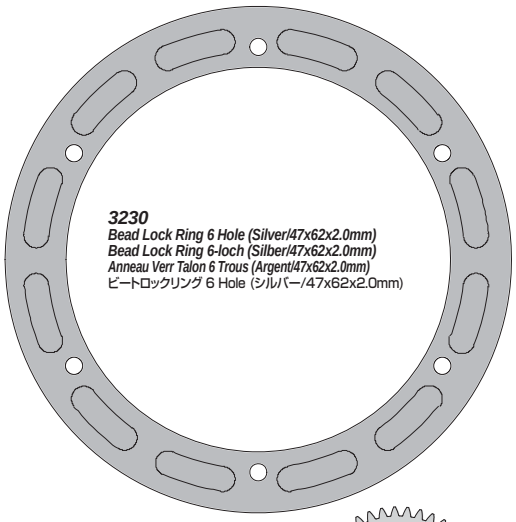

3230
Bead Lock Ring 6 Hole (Silver/47x62x2.0mm)
Bead Lock Ring 6-loch (Silber/47x62x2.0mm)
Anneau Verr Talon 6 Trous (Argent/47x62x2.0mm)
ビートロックリング 6 Hole (シルバー/47x62x2.0mm)

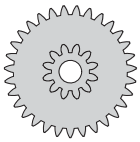

88071❶
Idler Gear 12-31 Tooth
Getriebezahnrad 12-31 Zaehne
Pignon intermediaire 12-31 Dents
アイドルギヤ 12-31T

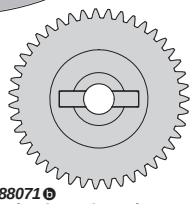

88071❸
Drive Gear 43 Tooth
Getriebezahnrad 43 Zaehne
Pignon entrainement 43 Dents
ドライブギア

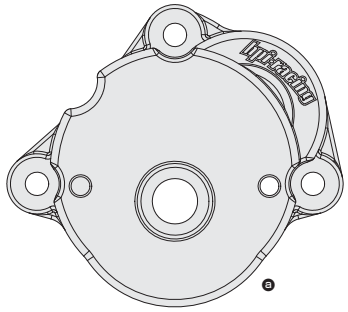

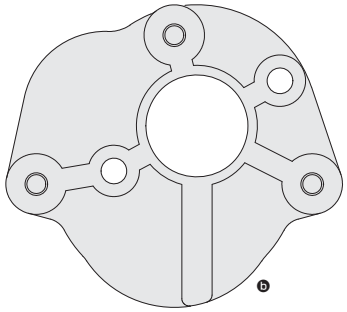

88074
Reduction Gear Box Case Set
Getriebebox Gehaeuse Set
Ter Boite Reduction
リダクションギアボックスケースセット

88115
Pinion Gear 15T
Ritzel 15 Zaehne
Pignon 15D
ピニオンギア 15T

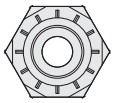

86971
12mm locking hex hub
Radmitnehmer
Hexagonaux De Blocage Moyeu
ロックタイプ六角ハブ

6123
Body Pin 8mm
Karosseriesplinte gross
Clip carrosserie
ボディピン

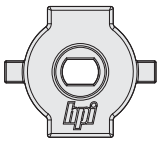

88073
Differential Rocker (Spool Diff Hub)
Differentialsperre (Wheely King - LW)
Bloqeeur Differentiel (Moyeu Diff. Type Spool)
デフロックハブ(スプールハブ)

Plastic Parts / Kunststoff Teile — Pièces en plastique / プラスチックパーツ

85632

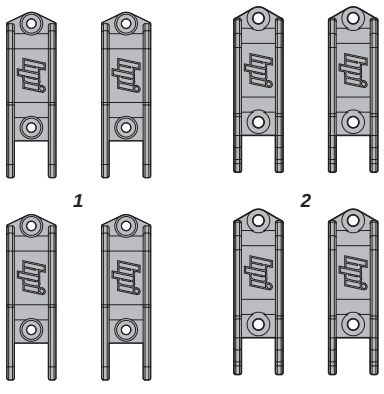

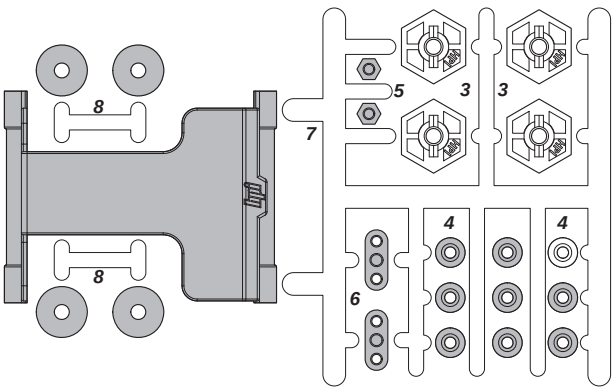

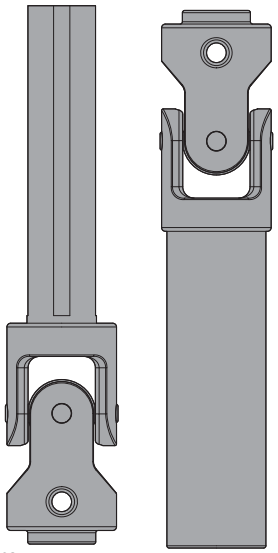

85621
Universal Center Drive Set (Assembled)
Mittelkardan Set (MONTIERT)
Ens. Entrainement Universel Central (monte)
ユニバーサルセンタードライブセット(組立て済)

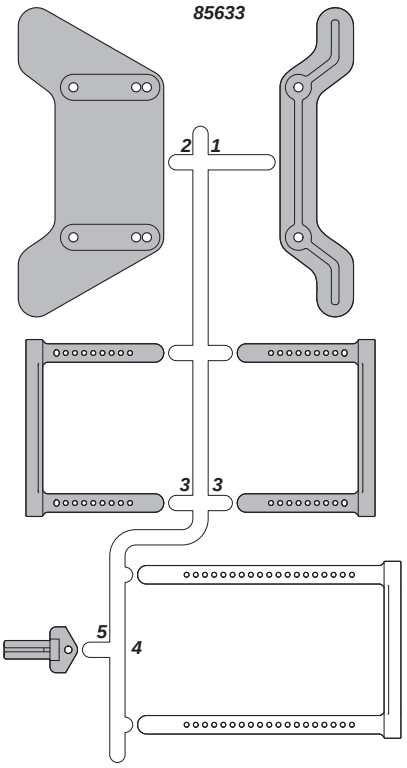

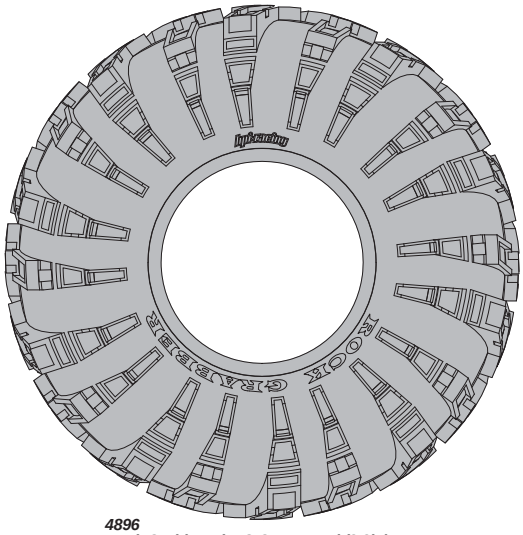

4896
Rock Grabber Tire S Compound (2.2in)
Rock Grabber Reifen S-mischung (2.2in)
Pneu Rock Grabber Gomme S (2.2pouces)
ロックグラバー タイヤ S コンパウンド (2.2in)

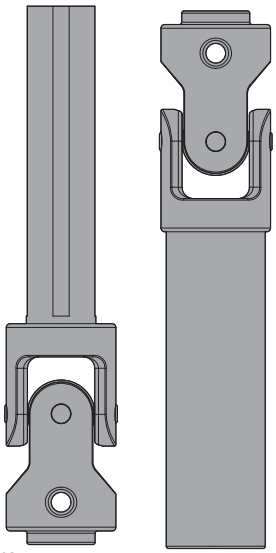

85621
Universal Center Drive Set (Assembled)
Mittelkardan Set (MONTIERT)
Ens. Entrainement Universel Central (monte)
ユニバーサルセンタードライブセット(組立て済)

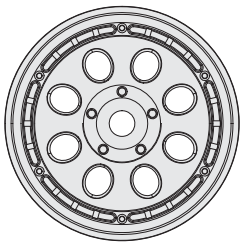

3213
Rock 8 Bead Lock Wheel (55x36mm)
Rock 8 Bead Lock Felge (55x36mm)
Jante Rock 8 Verrou De Talon (55x36mm)
ロック8ビートロックホイール(55x36mm)

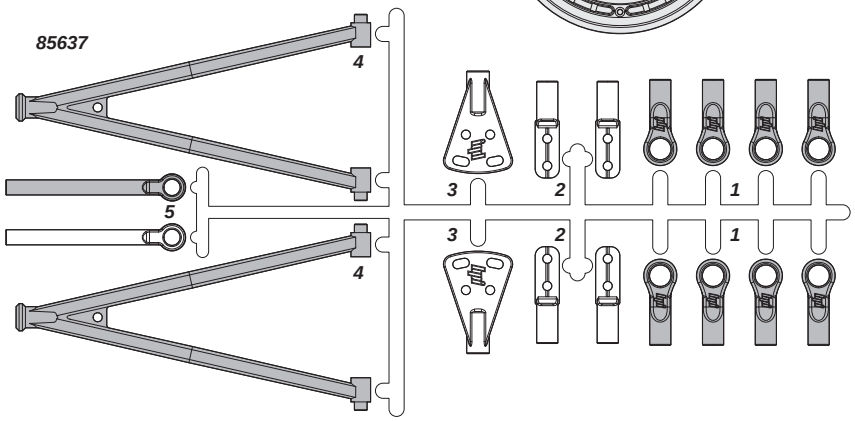

Included Items
Enthaltenes Werkzeug
Éléments inclus キットに入っている工具

Allen Wrench
Inbusschlüssel
Clé Allen
六角レンチ

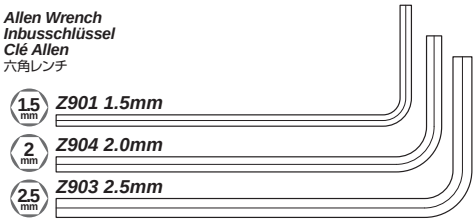

Equipment Needed *Equipement nécessaire*
Benötigtes Zubehör 別にお買い求めいただく物

Tools Recommended Benötigte Werkzeuge Outillage conseillé 用意する工具類

Screwdriver
Schlitzschraubenzieher
Tournevis
マイナスドライバー

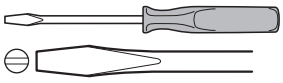

Needle Nosed Pliers
Spitzzange
Pinces à becs longs
ラジオペンチ

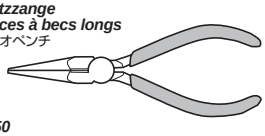

Z950
Cross Wrench
Kreuzschlüssel
Clé en croix
ミニクロスレンチ

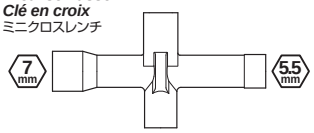

Screwdriver (NO.1,2)
Kreuzschraubenzieher (Nr.1,2)
Tournevis (NO.1,2)
プラスドライバー 大、小

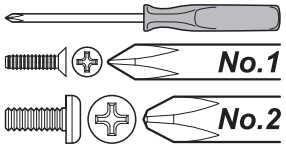

Side Cutters
Seitenschneider
Pince coupante latérale
ニッパー

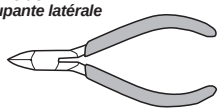

Z164
Grease
Fett
Graisse
グリス

Savage Body
Savage Karosserie
Carrosserie Savage
サベージ用ボディー

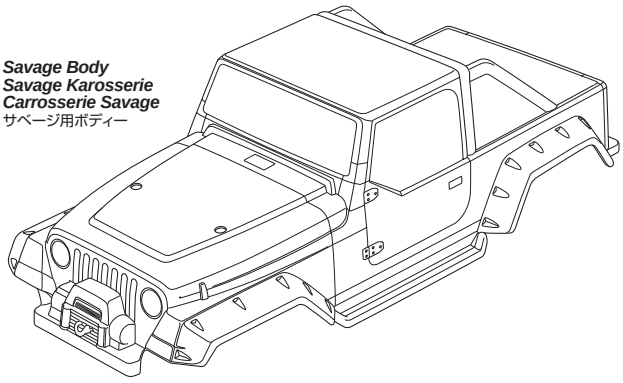

1

Tire and Antenna Removal
Entfernen der Reifen und der Antenne
Enlèvage des pneux antenne
タイヤ・アンテナの取外し

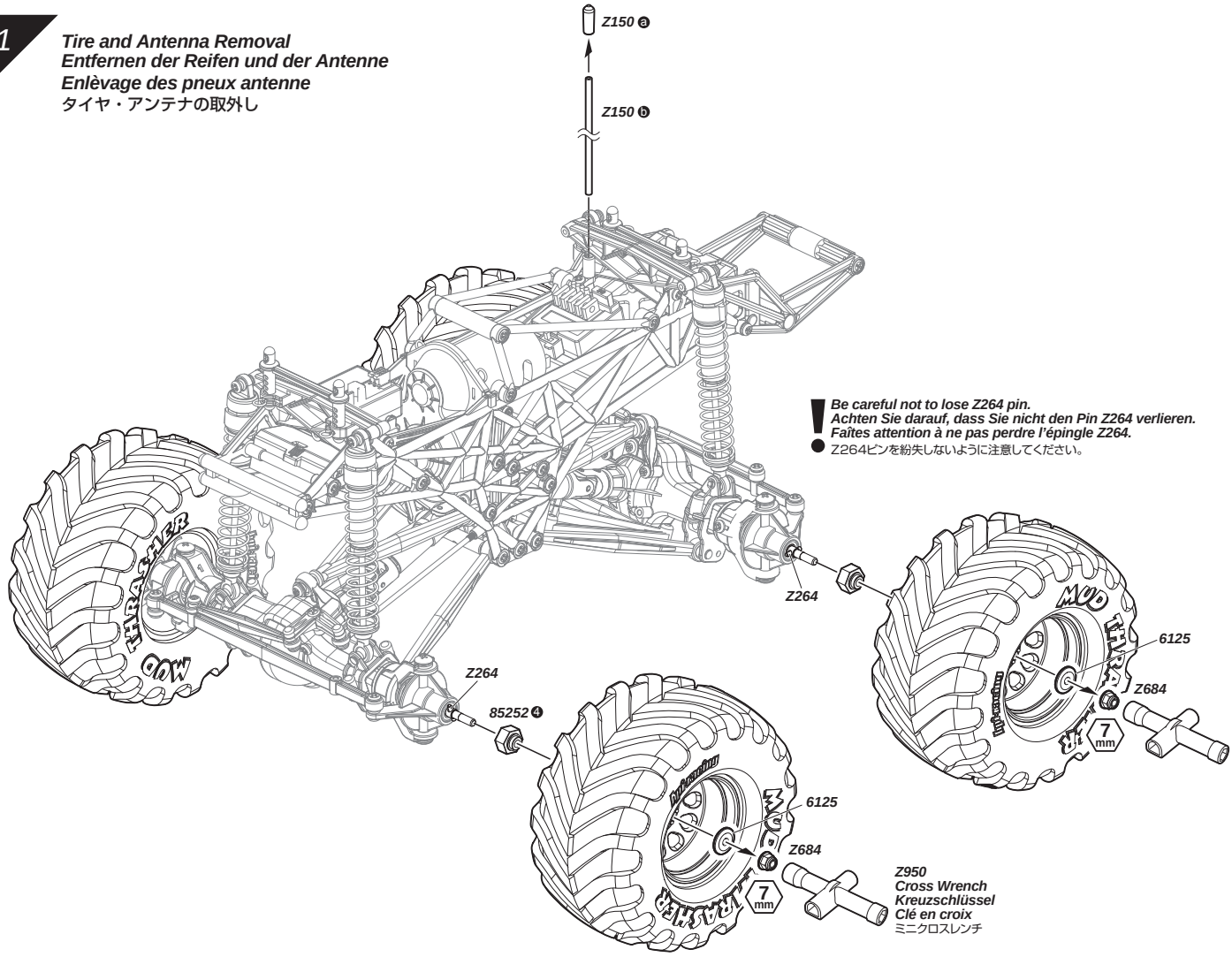

Be careful not to lose Z264 pin.
Achten Sie darauf, dass Sie nicht den Pin Z264 verlieren.
Faîtes attention à ne pas perdre l'épingle Z264.
Z264ピンを紛失しないように注意してください。

2

Front Shocks Removal
Entfernen der vorderen Dämpfer

Démontage des amortisseurs avant
フロントショックの取外し

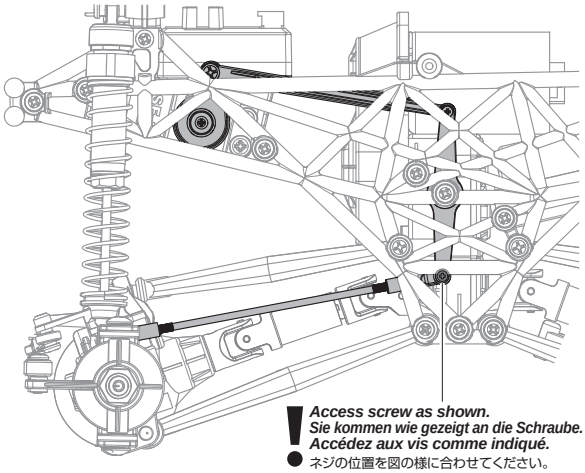

Access screw as shown.
Sie kommen wie gezeigt an die Schraube.
Accédez aux vis comme indiqué.
ネジの位置を図の様に合わせてください。

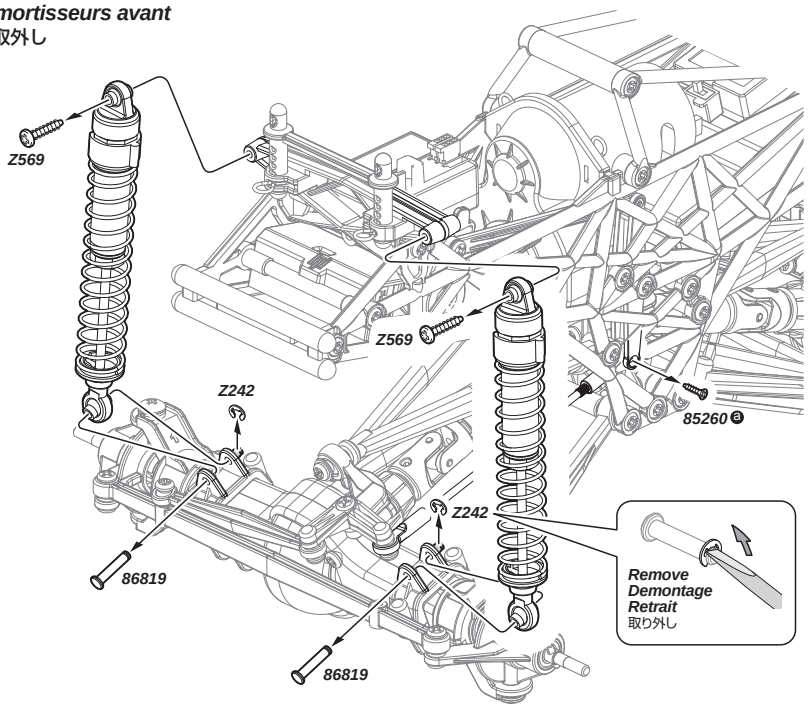

3

Front Axle Removal
Ausbau der Vorderachse

Démontage de l'essieu avant
フロントデフ・アーム類の取外し

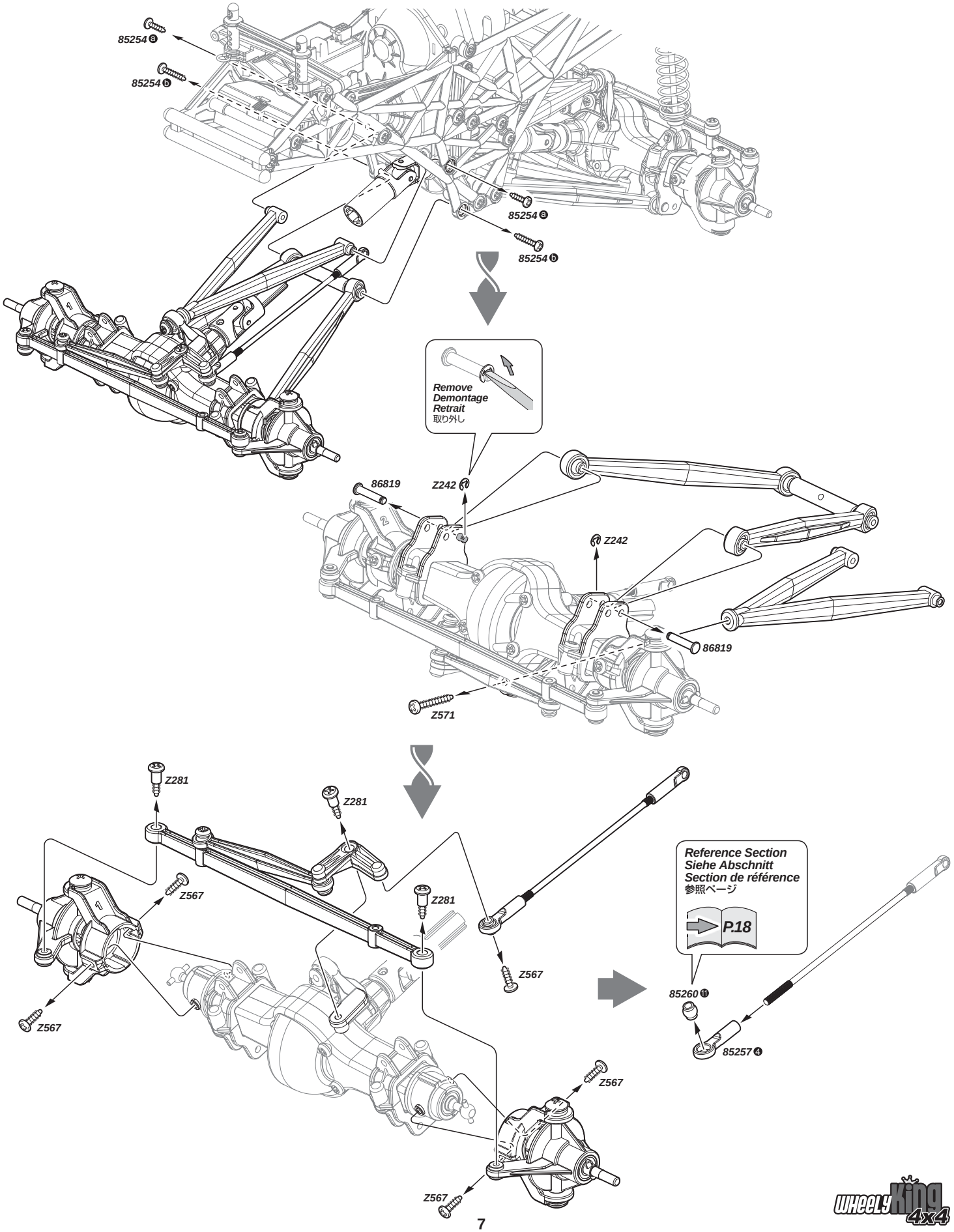

4

Rear Shocks and Wheely Bar Removal
Entfernern der hinteren Dämpfer und des Wheely Bars

Démontage des amortisseurs arrière et de la barre de wheely
リアショック・ウィリーバーの取外し

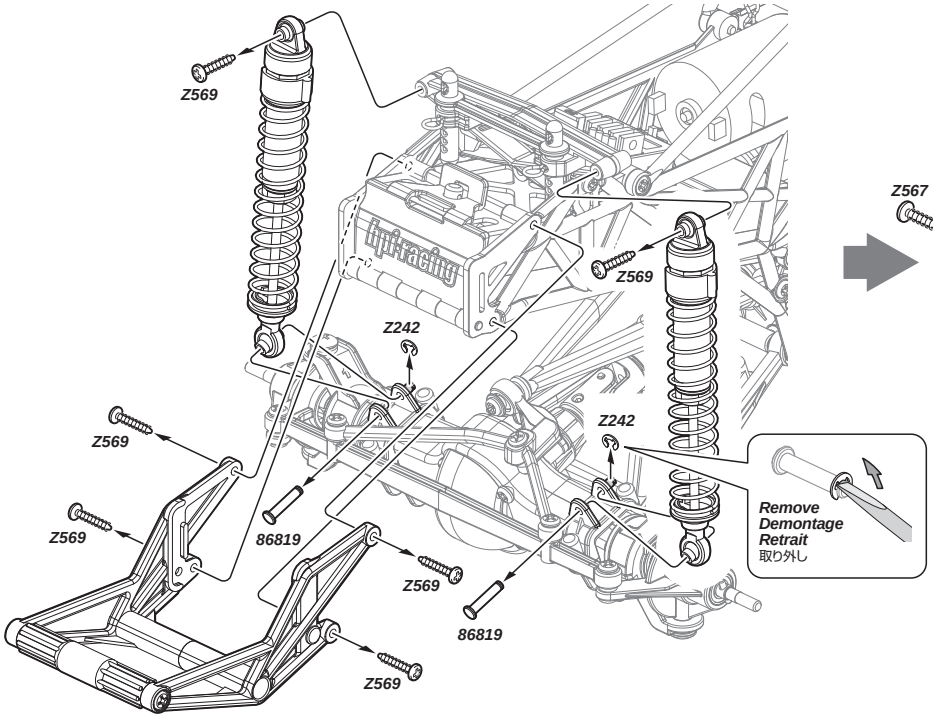

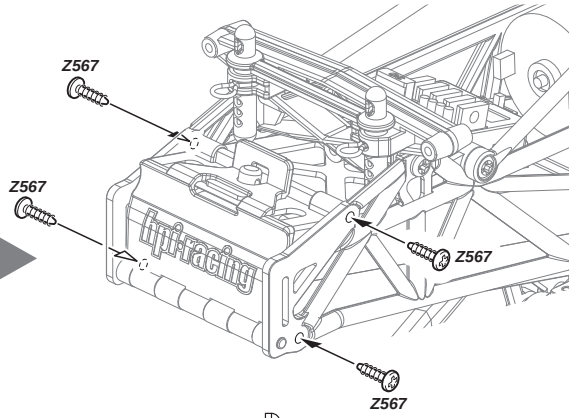

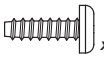

Z567
TP. Binder Head Screw M3x10mm
Flachkopfschneidschraube
Vis tole tête platem
T.Pバインドスクリュー

Wheely Bar is not needed. Reinstall for screws in chassis.
Der Wheely Bar wird nicht mehr gebraucht. Schrauben Sie einfach vier Schrauben in das Chassis.
La barre de wheely n'est pas nécessaire, réinstallez pour les vis dans le châssis.

ウィリーバーは使用しません。ウィリーバーを外した後、ネジでバッテリーケースを固定してください。

5

Rear Axle Removal
Ausbau der Hinterachse
Démontage de l'essieu arrière
リアデフ・アーム類の取外し

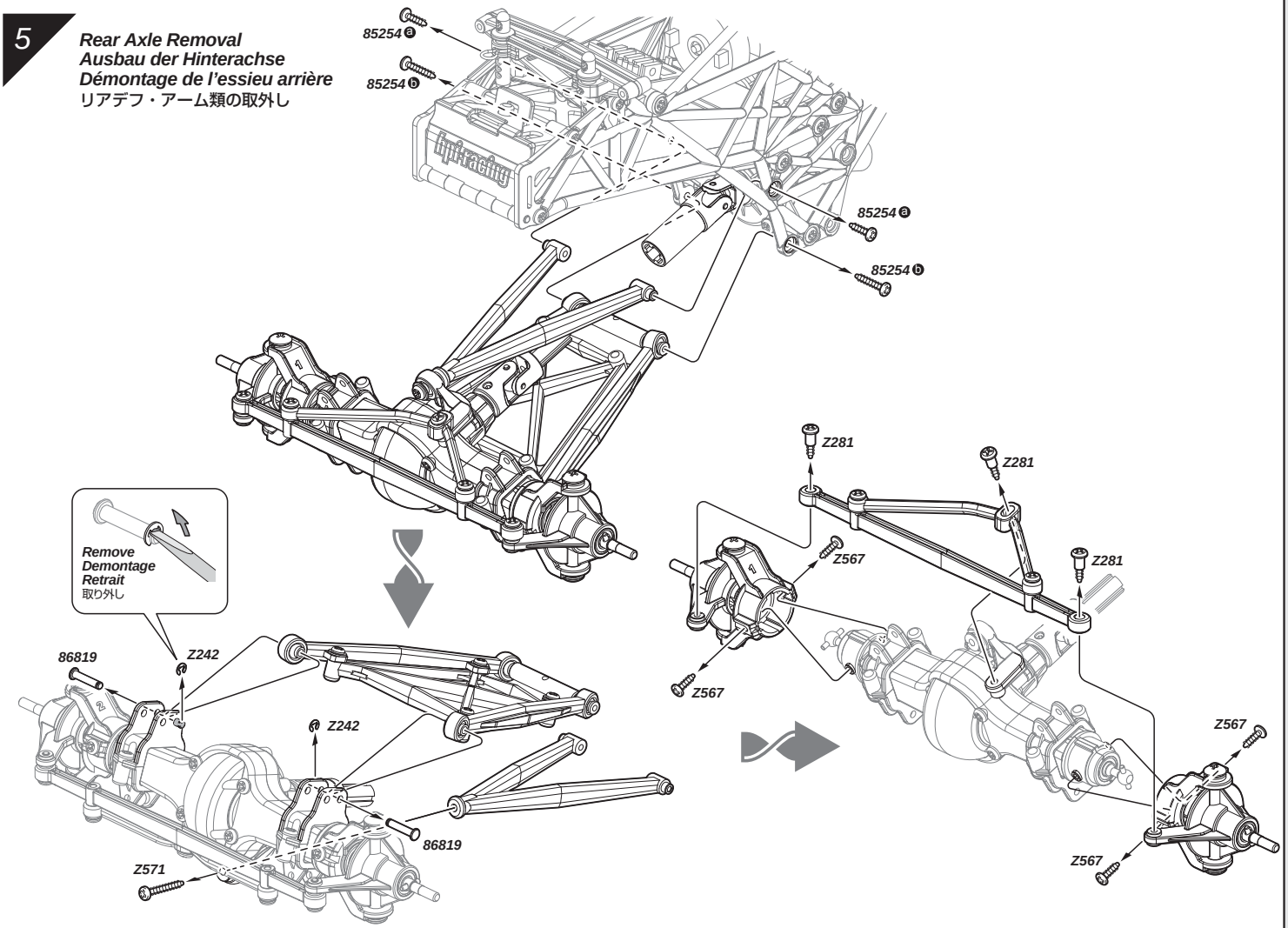

6

Axle Disassembly
Zerlegen der Achse
Désassemblage de l'essieu
アクスルの分解

Follow same procedure for front and rear.
Führen Sie diese Arbeit an der Vorder- und Hinterachse durch.
Suivez la même procédure pour l'avant et l'arrière.
前後共通ですので、同様に分解してください。

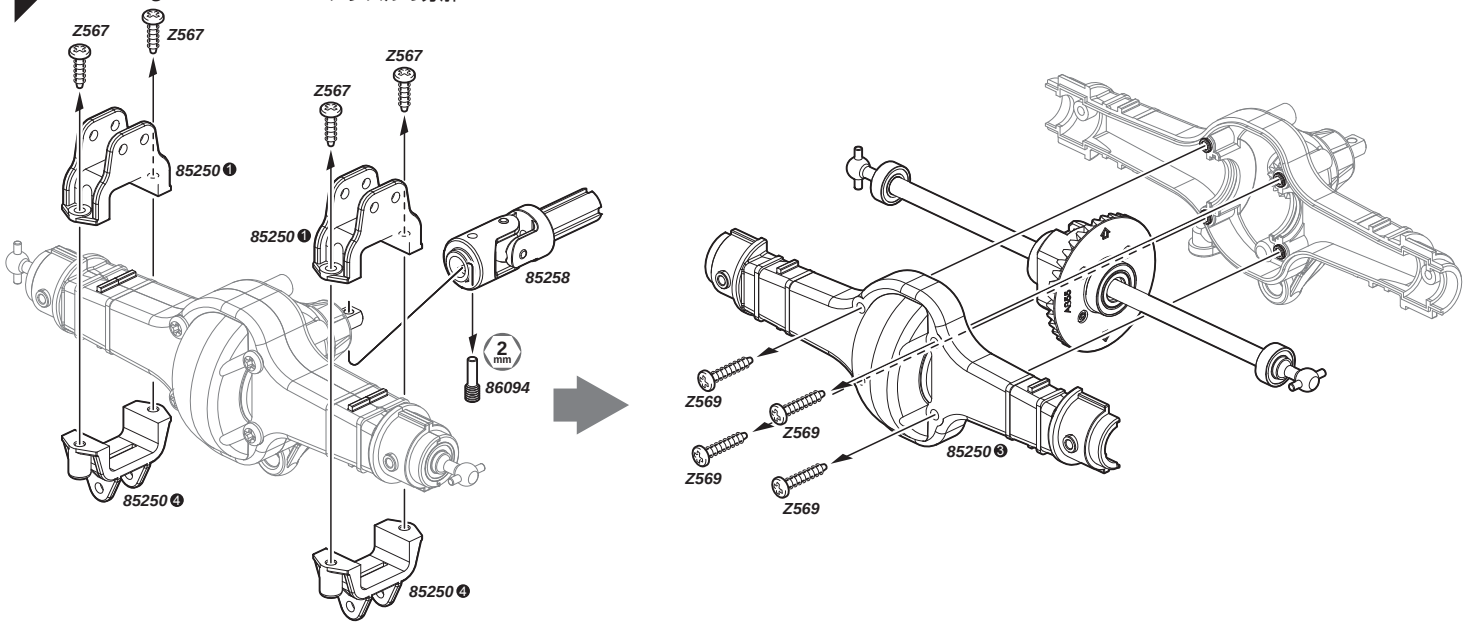

7

Diff Disassembly
Zerlegen des Differentials
Désassemblage de differentiel
デフの分解

Follow same procedure for front and rear.
Führen Sie diese Arbeit an der Vorder- und Hinterachse durch.
Suivez la même procédure pour l'avant et l'arrière.
前後共通ですので、同様に分解してください。

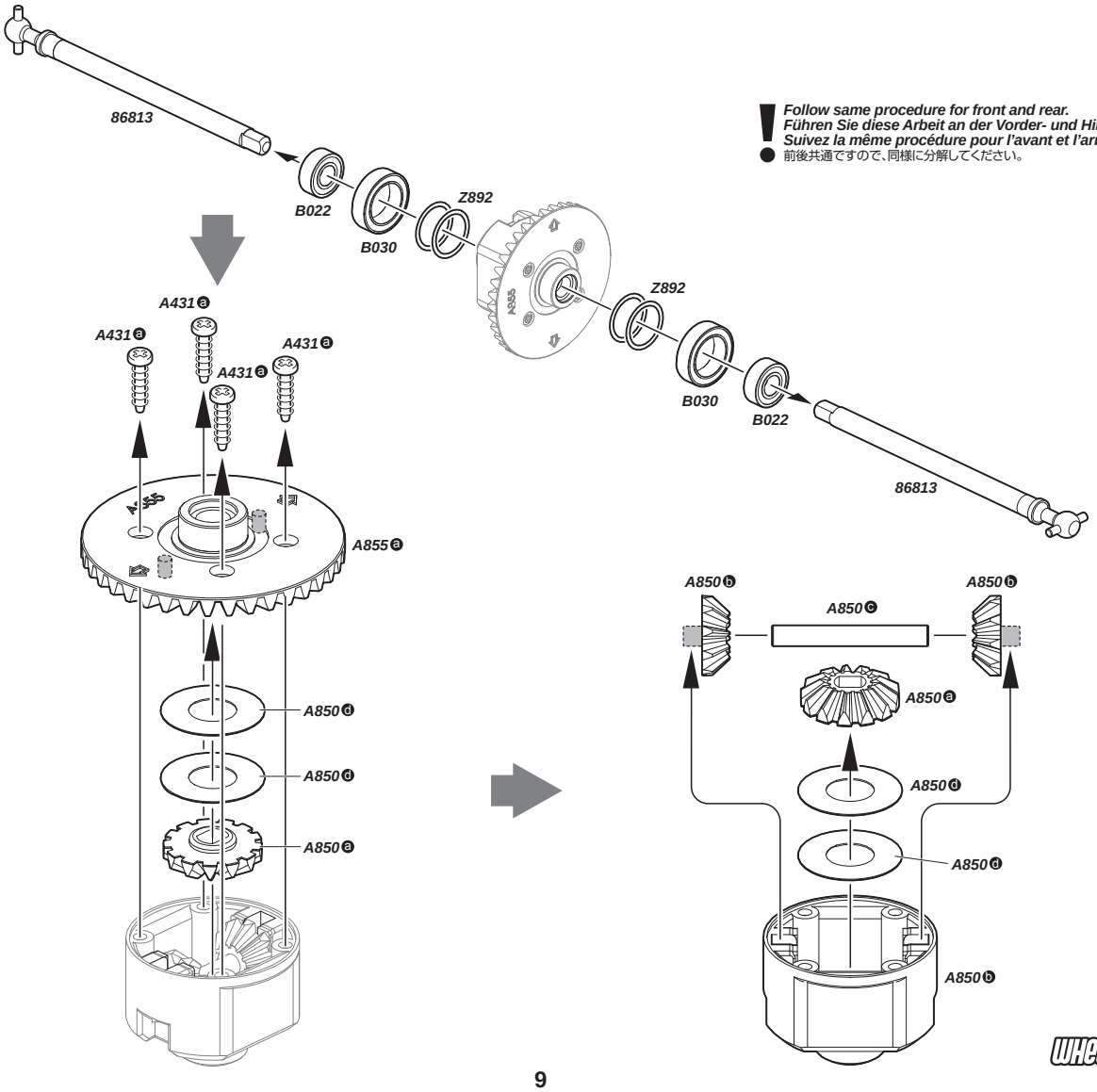

8

Diff Reassembles
Zusammenbau der Differentiale

Assemblage de differentiel
デフの組立て

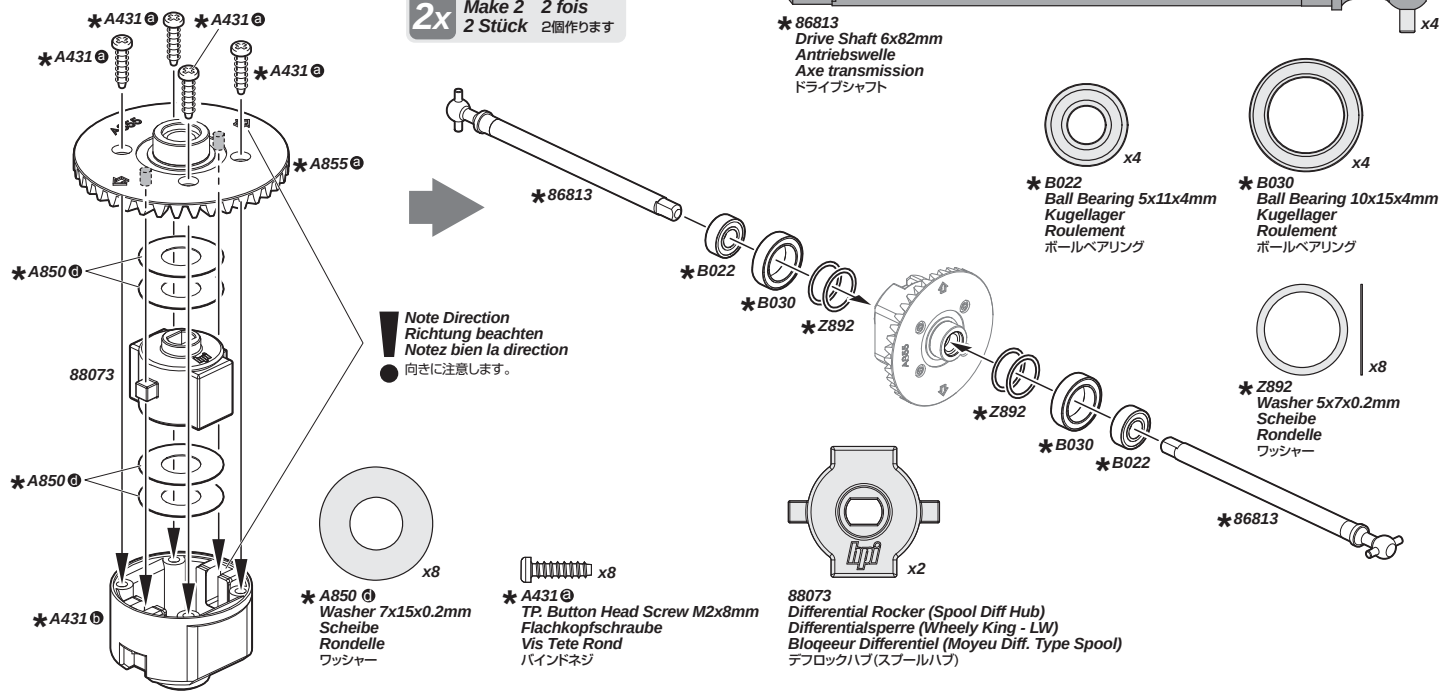

✱ ***86813***
Drive Shaft 6x82mm
Antriebswelle
Axe transmission
ドライブシャフト

✱ ***B022***
Ball Bearing 5x11x4mm
Kugellager
Roulement
ボールベアリング

✱ ***B030***
Ball Bearing 10x15x4mm
Kugellager
Roulement
ボールベアリング

✱ ***Z892***
Washer 5x7x0.2mm
Scheibe
Rondelle
ワッシャー

✱ ***A850❹***
Washer 7x15x0.2mm
Scheibe
Rondelle
ワッシャー

✱ ***A431❷***
TP. Button Head Screw M2x8mm
Flachkopfschraube
Vis Tete Rond
バインドネジ

88073
Differential Rocker (Spool Diff Hub)
Differentialsperre (Wheely King - LW)
Bloqeeur Differentiel (Moyeu Diff. Type Spool)
デフロックハブ(スプールハブ)

9

Axle Reassembles
Zusammenbau der Achsen

Assemblage de l'essieu
アクスルの組立て

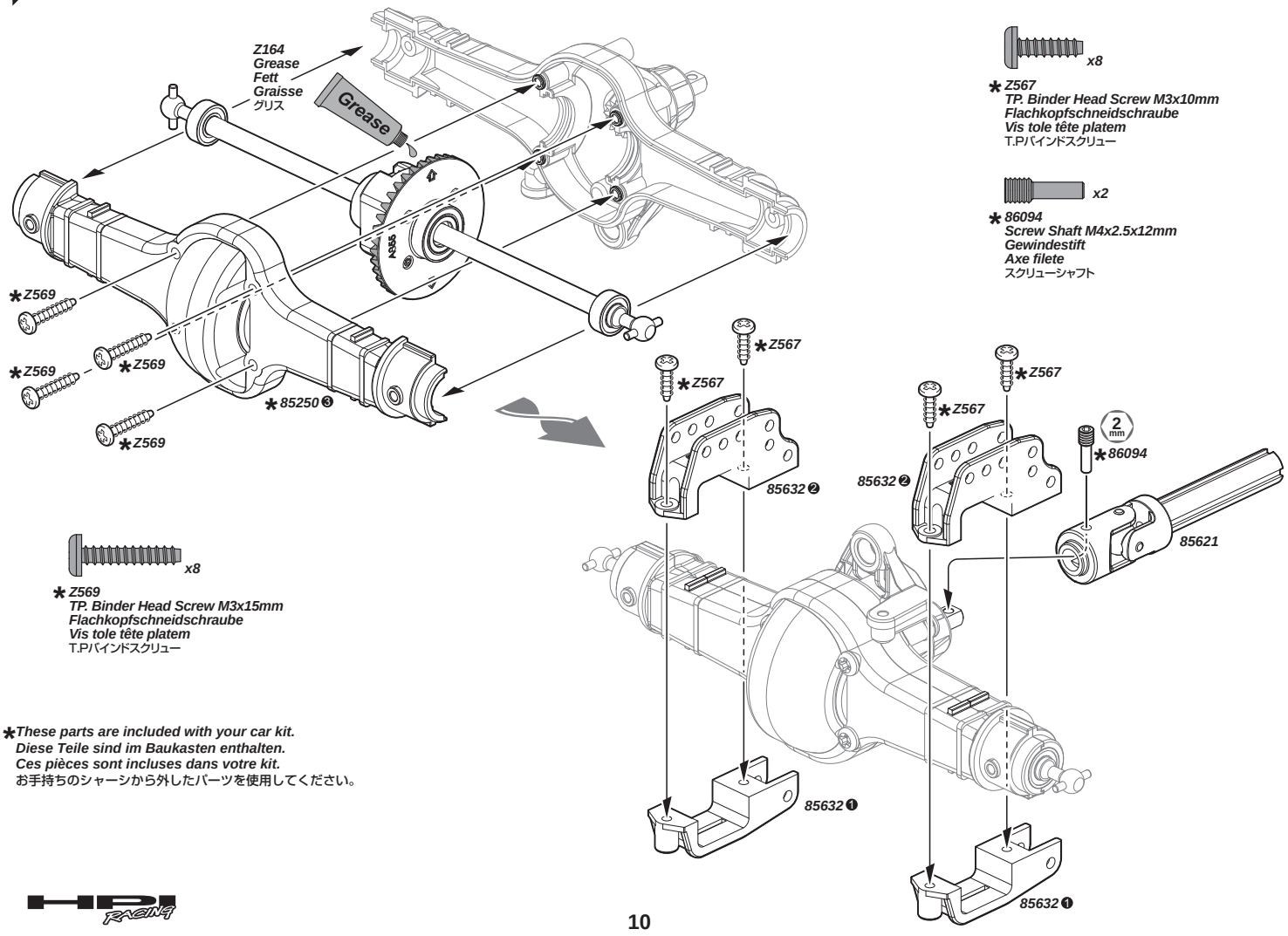

✱ ***Z567***
TP. Binder Head Screw M3x10mm
Flachkopfschneidschraube
Vis tole tête platem
T.Pバインドスクリュー

✱ ***86094***
Screw Shaft M4x2.5x12mm
Gewindestift
Axe filete
スクリューシャフト

✱ ***Z569***
TP. Binder Head Screw M3x15mm
Flachkopfschneidschraube
Vis tole tête platem
T.Pバインドスクリュー

✱***These parts are included with your car kit.***
Diese Teile sind im Baukasten enthalten.
Ces pièces sont incluses dans votre kit.
お手持ちのシャーシから外したパーツを使用してください。

10

Center Gear Box Removal
Demontag der mittleren Geriebebox

Démontage de boîte de vitesses centrale
センターギアボックスの取外し

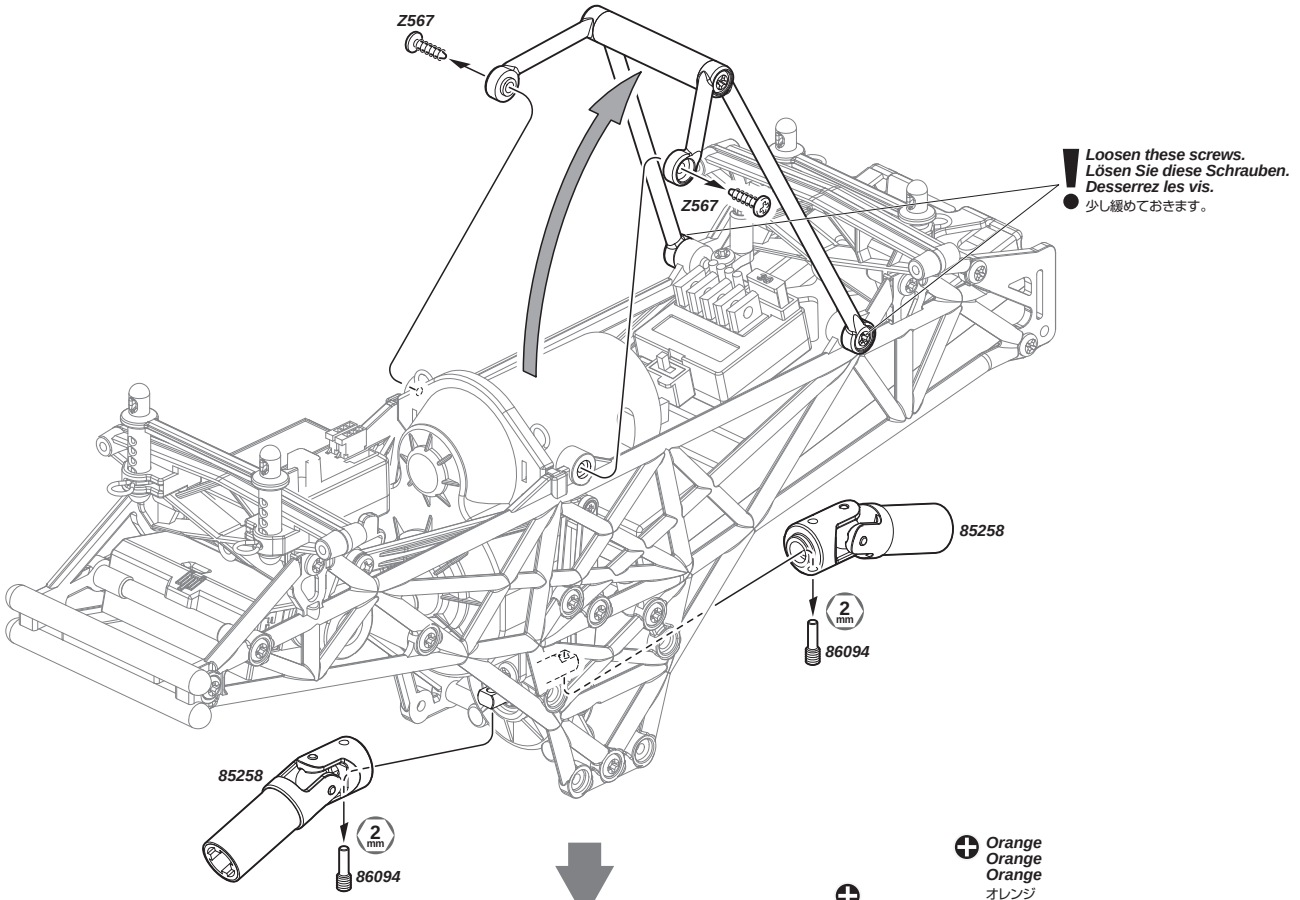

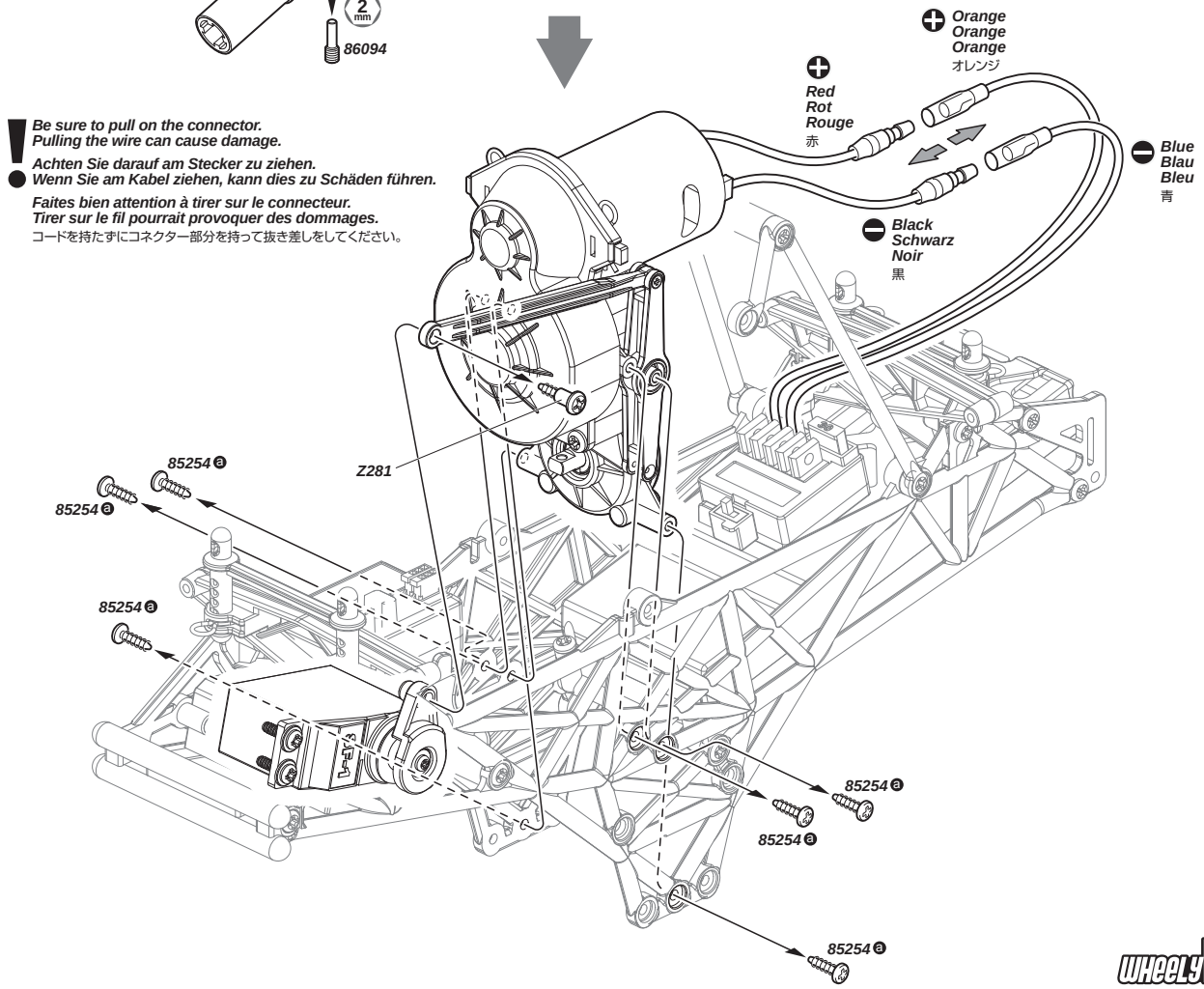

11

Motor Removal
Demontage der Motor
Retrait des Moteur
モーターの取り外し

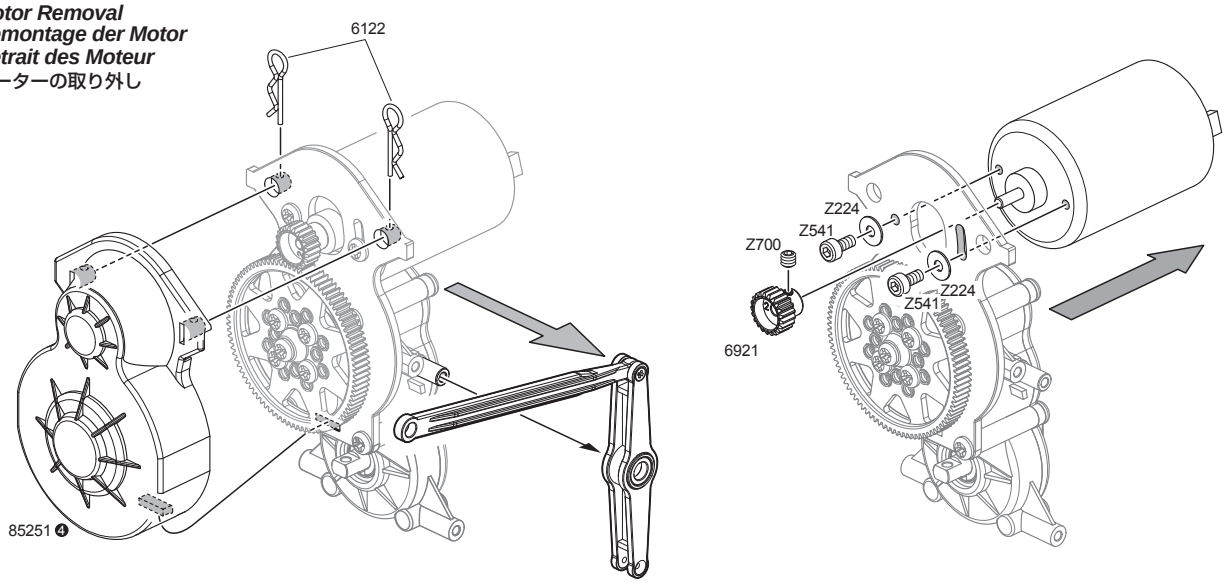

12

Reduction Gear Box Assembly
Montage der Getriebebox
Montage des boite reduction
リダクションギアボックスの組み立て

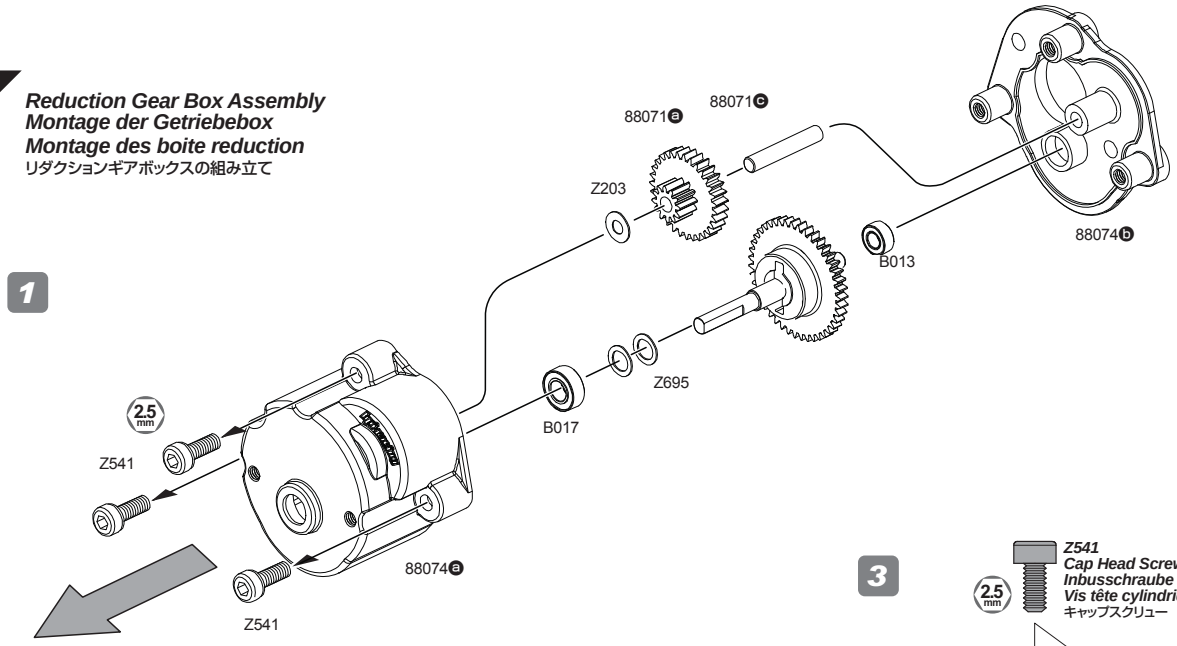

1

2

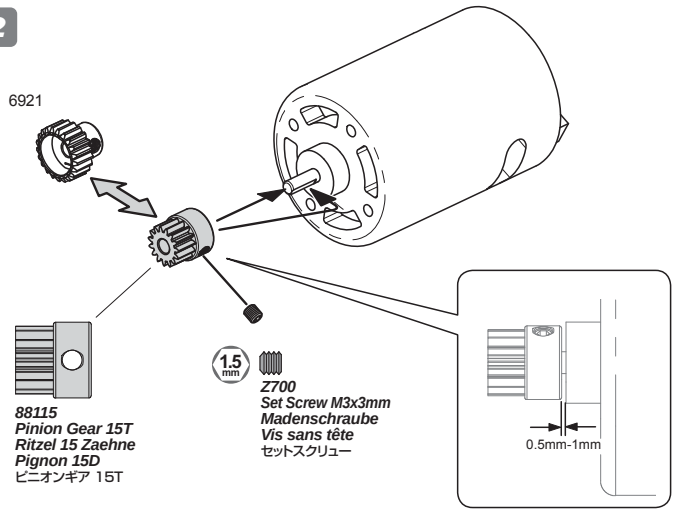

88115
Pinion Gear 15T
Ritzel 15 Zaehne
Pignon 15D
ピニオンギア 15T

Z700
Set Screw M3x3mm
Madenschraube
Vis sans tête
セットスクリュー

3

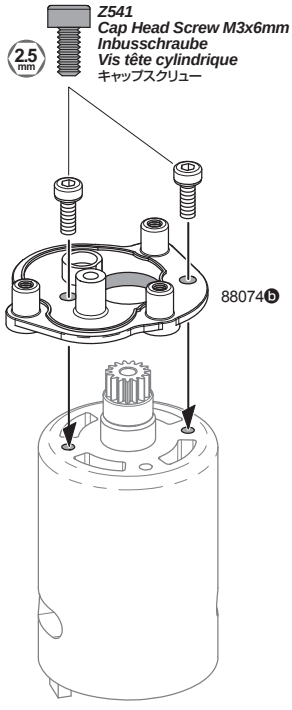

Z541
Cap Head Screw M3x6mm
Inbusschraube
Vis tête cylindrique
キャップスクリュー

4

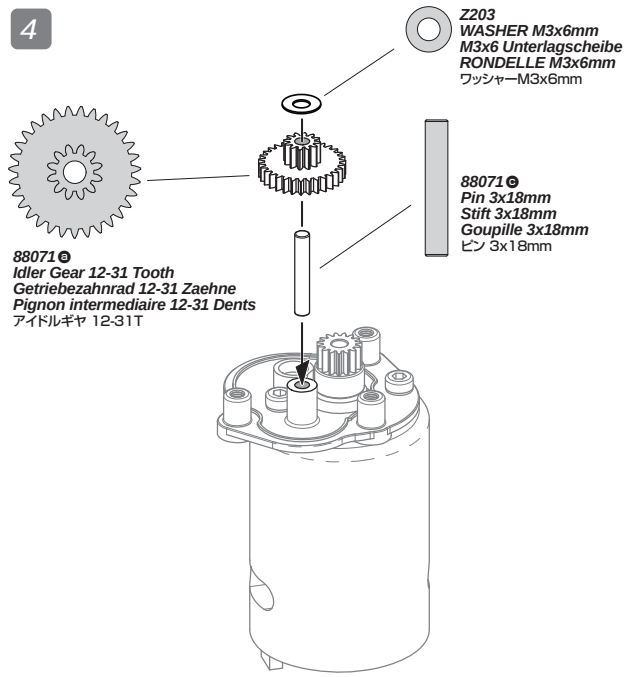

5

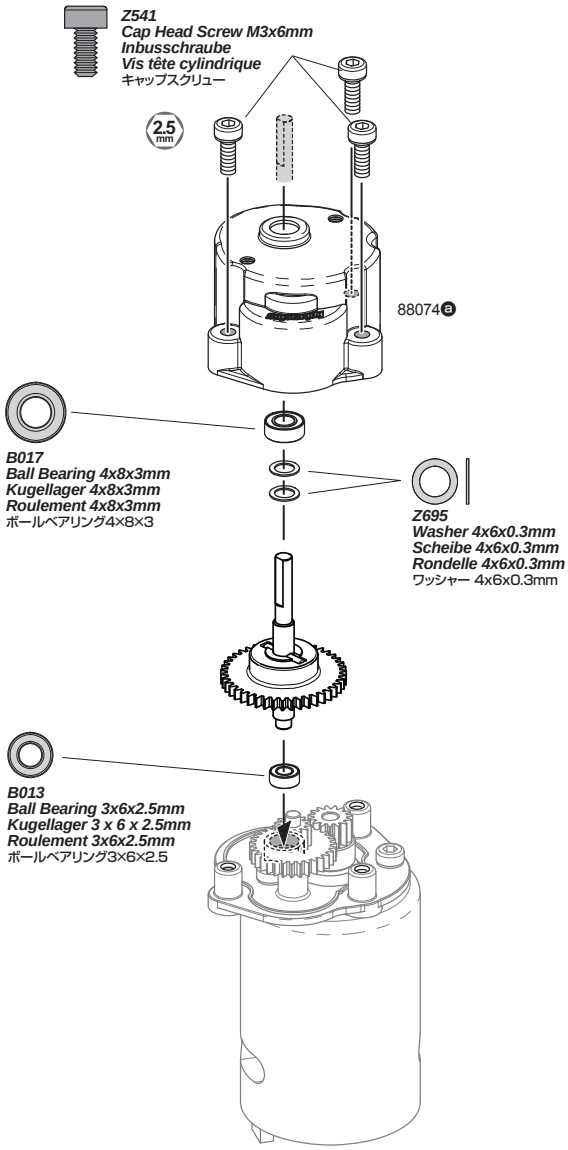

6

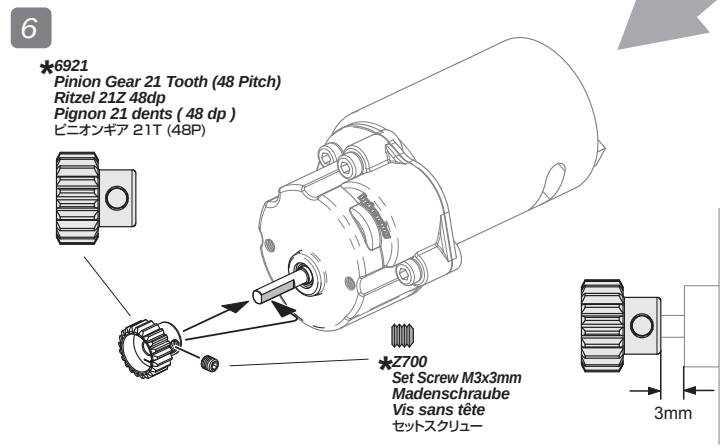

13 Reduction Gear Box Intallation / Einbau der Getriebebox / Mise en place des boite reduction

リダクションギアボックスの取り付け

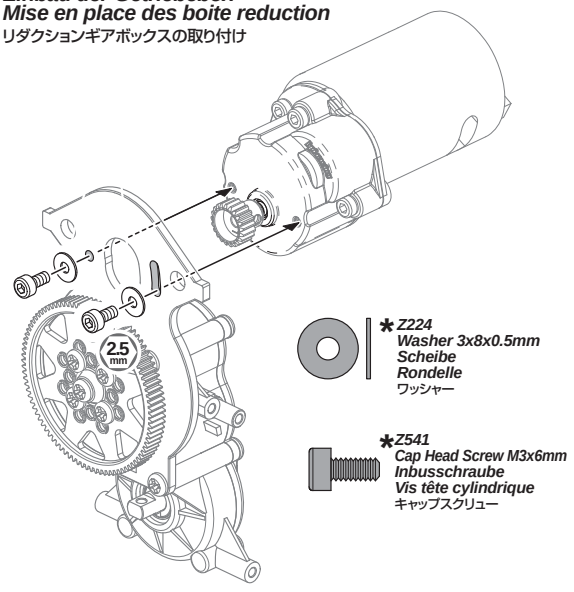

*These parts are included with your car kit.
Diese Teile sind im Baukasten enthalten.
Ces pièces sont incluses dans votre kit.
お手持ちのシャーシから外したパーツを使用してください。

Proper Spur Gear Mesh / Korrektes Ritzelspiel — Engrènement correct de la couronne / バックラッシュの調節

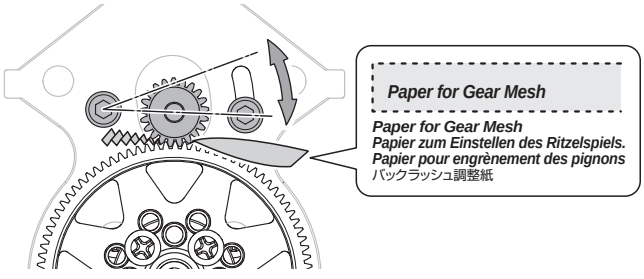

Adjust the motor position to get proper gear mesh.
To get a perfect gear mesh, place a piece of paper (See top of page) between the gears and tighten the motor mount screws.
The spur gear may be damaged if the gear mesh is wrong.

Wählen Sie die Motorposition so, dass das Ritzelspiel korrekt ist.
Um das Ritzelspiel richtig einzustellen, klemmen Sie ein Stück Papier (siehe oben auf der Seite) zwischen die Zahnräder und ziehen Sie die Motorschrauben an.
Das Hauptzahnrad kann durch falsches Spiel beschädigt werden.

Réglez la position du moteur afin gue l'engrènement soit correct.
Pour obtenir un engrènement parfait, mettez un morceau de papier (voir au bas de la page) entre les pignons et serrez les vis du support moteur.
La couronne peut être endommagée en cas de mauvais engrènement.

モーターの位置を移動させてギアが軽く回るように調整します。
スパーギアとピニオンギヤの間に紙片をはさみモーターを固定すると適切なバックラッシュが設定できます。
バックラッシュを適切に調整しないとギアが破損する場合があります。

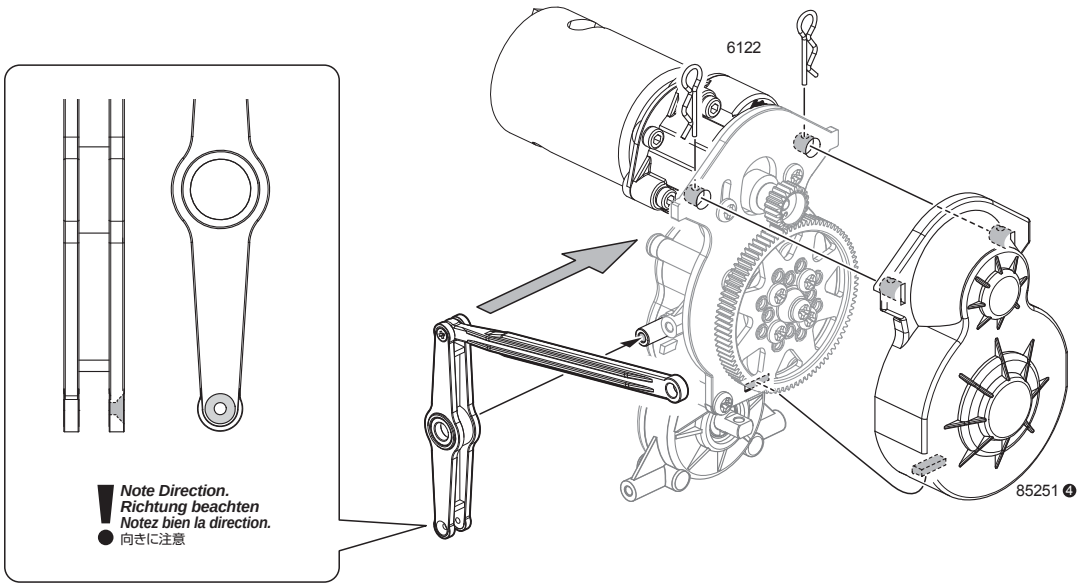

14

Radio and Servo Removal
Empfänger und Servo Demontage
Démontage du récepteur et du servo
受信機・サーボの取外し

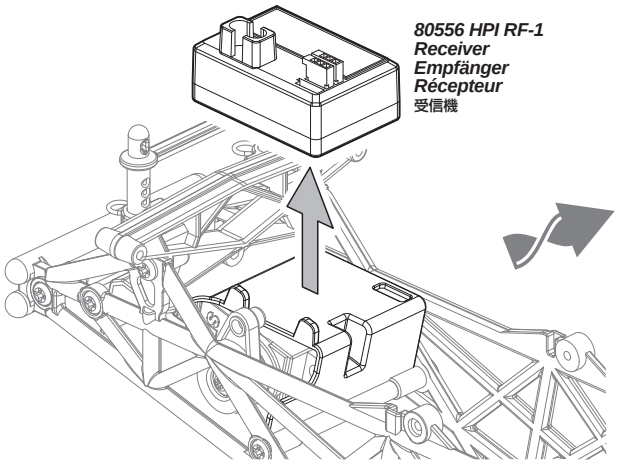

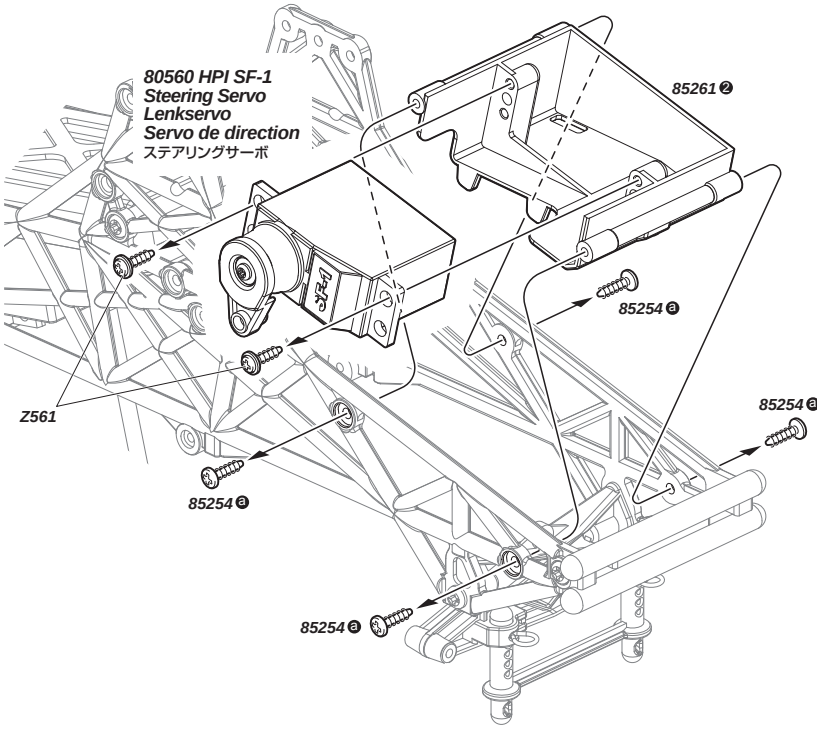

15

Body Post Removal
Demontage der Karosseriehalter
Enlèvage des axes de carrosserie
ボディマウントの取外し

If you use Wheely King body shell, use these standard body posts, do not remove them.

Wenn Sie eine Wheely King Karosserie verwenden, benutzen Sie die normalen Karosseriehalter. Entfernen Sie diese nicht.

Si vous utilisez une coque de carrosserie Wheely King, utilisez ces montants de carrosserie standard, ne les retirez pas.

ウイリーキング用ボディーを使用する場合はボディーマウントは外さずそのままお使いください。

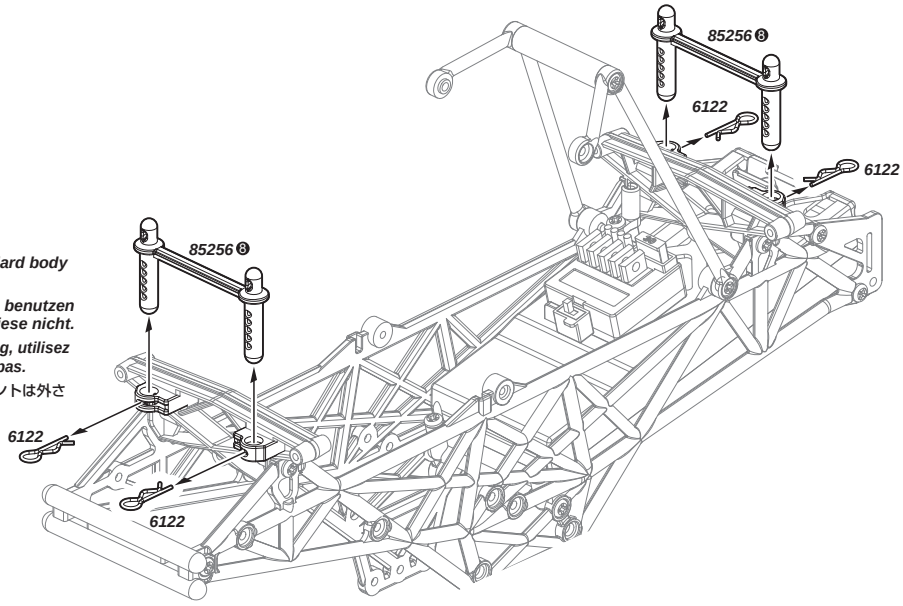

16

Body Post Installation
Montage der Karosseriehalter
Installation des axes de carrosserie
ボディマウントの取付け

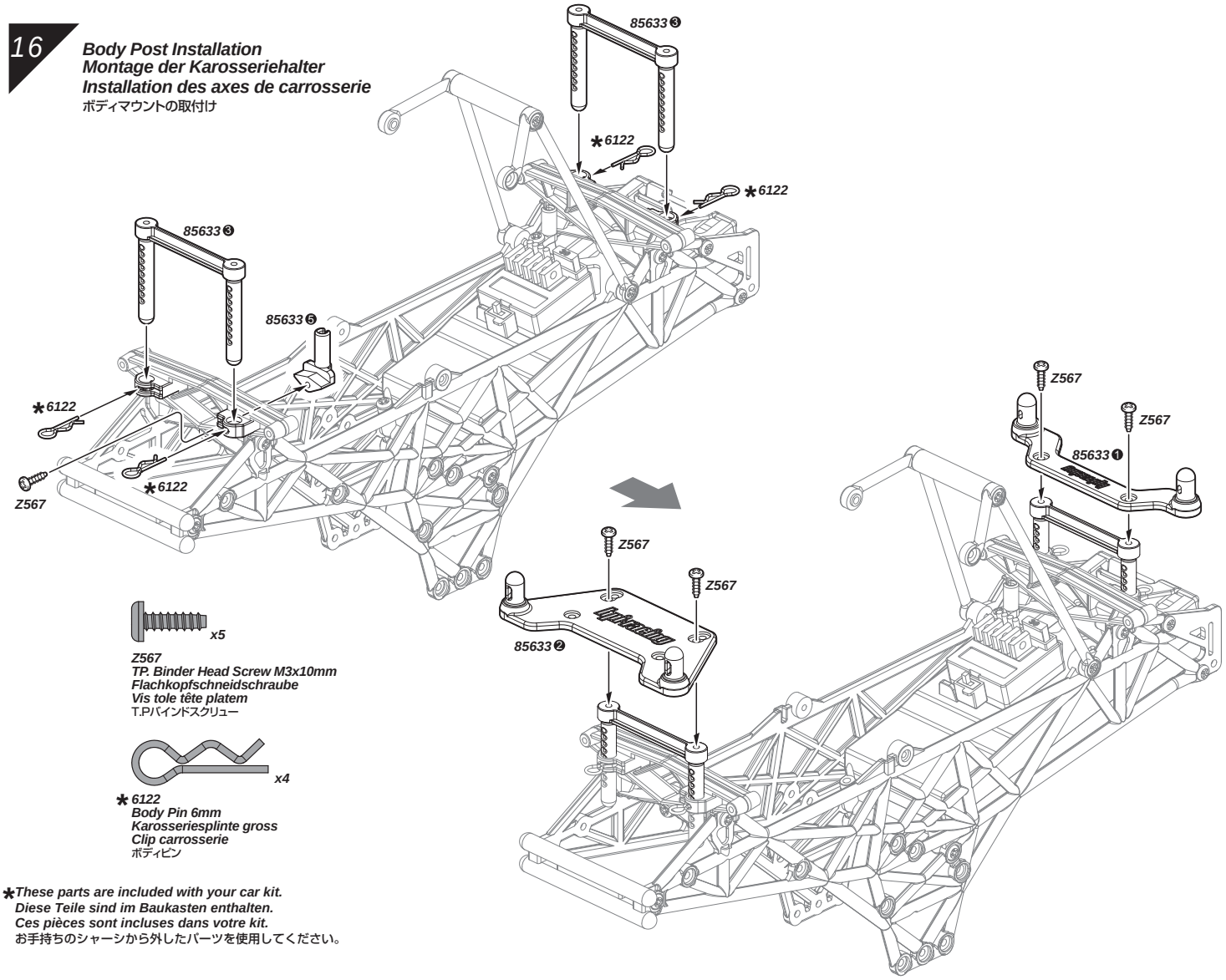

x5

Z567
TP. Binder Head Screw M3x10mm
Flachkopfschneidschraube
Vis tole tête platem
T.Pバインドスクリュー

x4

✱ **6122**
Body Pin 6mm
Karosseriesplinte gross
Clip carrosserie
ボディピン

✱*These parts are included with your car kit.*
Diese Teile sind im Baukasten enthalten.
Ces pièces sont incluses dans votre kit.
お手持ちのシャーシから外したパーツを使用してください。

17

Radio and Servo Installation
Empfänger- und Servoeinbau

Installation du récepteur et du servo
受信機･サーボの取付け

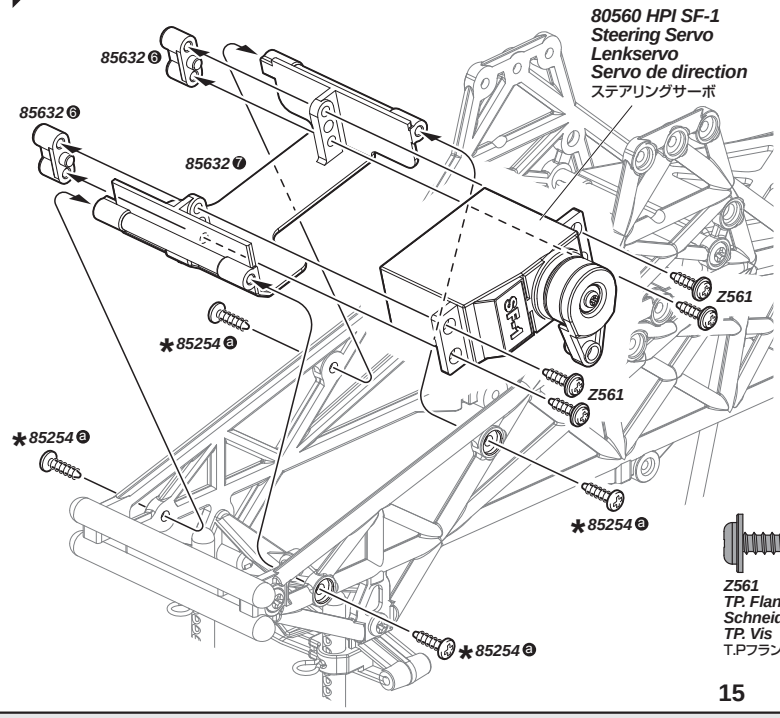

80560 HPI SF-1
Steering Servo
Lenkservo
Servo de direction
ステアリングサーボ

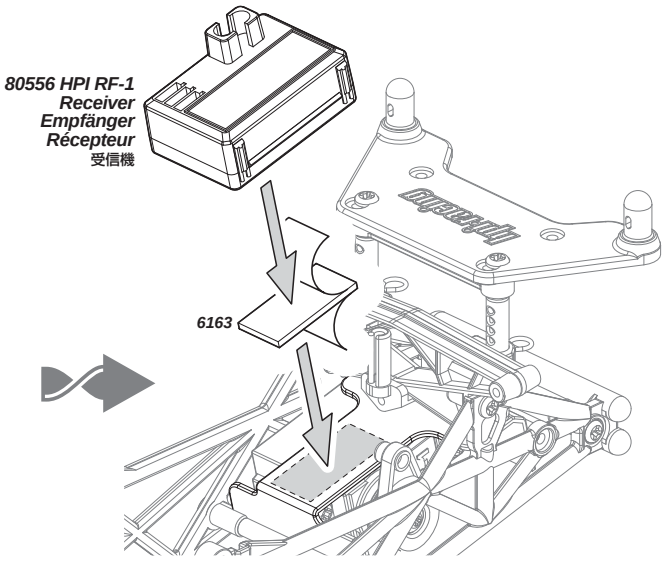

80556 HPI RF-1
Receiver
Empfänger
Récepteur
受信機

x4

Z561
TP. Flanged Screw M3x10mm
Schneidschraube mit Flansch
TP. Vis
T.Pフランジスクリュー

x4

✱ **85254❽**
TP. Binder Head Screw M3x10mm
Flachkopfschneidschraube
Vis tole tête platem
T.Pバインドスクリュー

18

ESC Removal ***Retrait des contrôleur de vitesse***
Demontage der ESC スピードコントローラーの取り外し

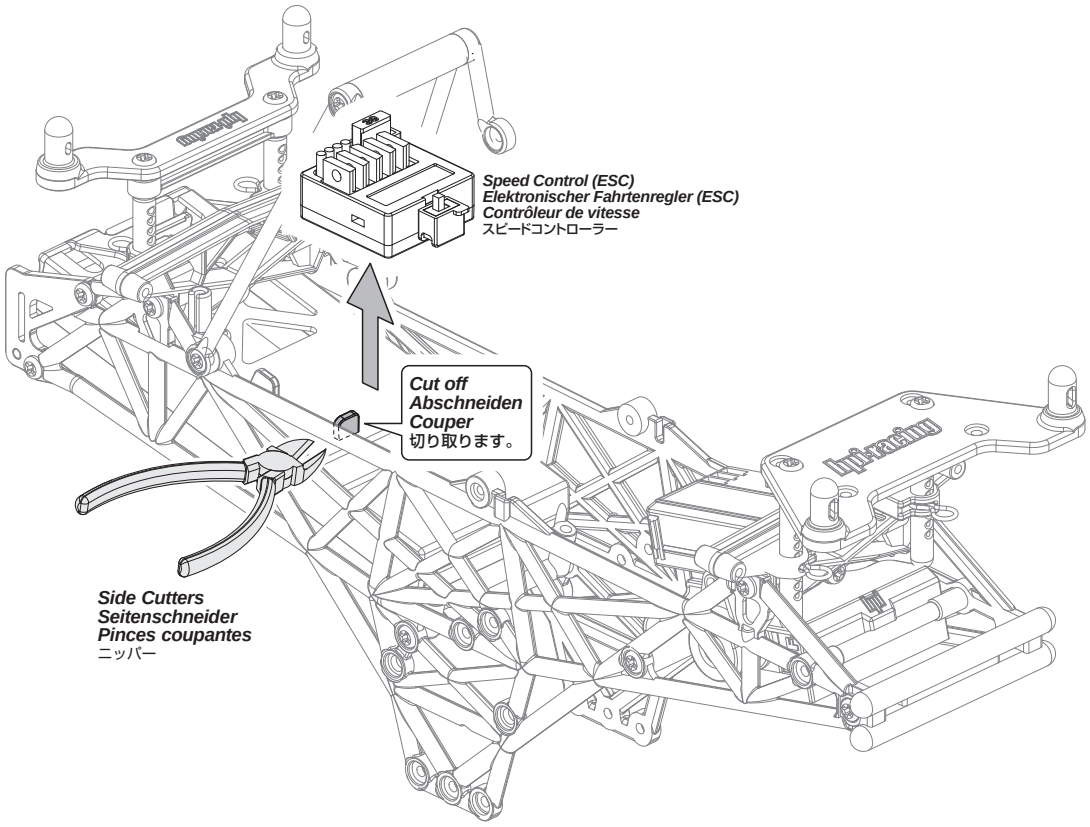

19

Gear Box Installation
Einbau der mittleren Getriebebox
Installation de la boîte de vitesses
センターギヤボックスの取付け

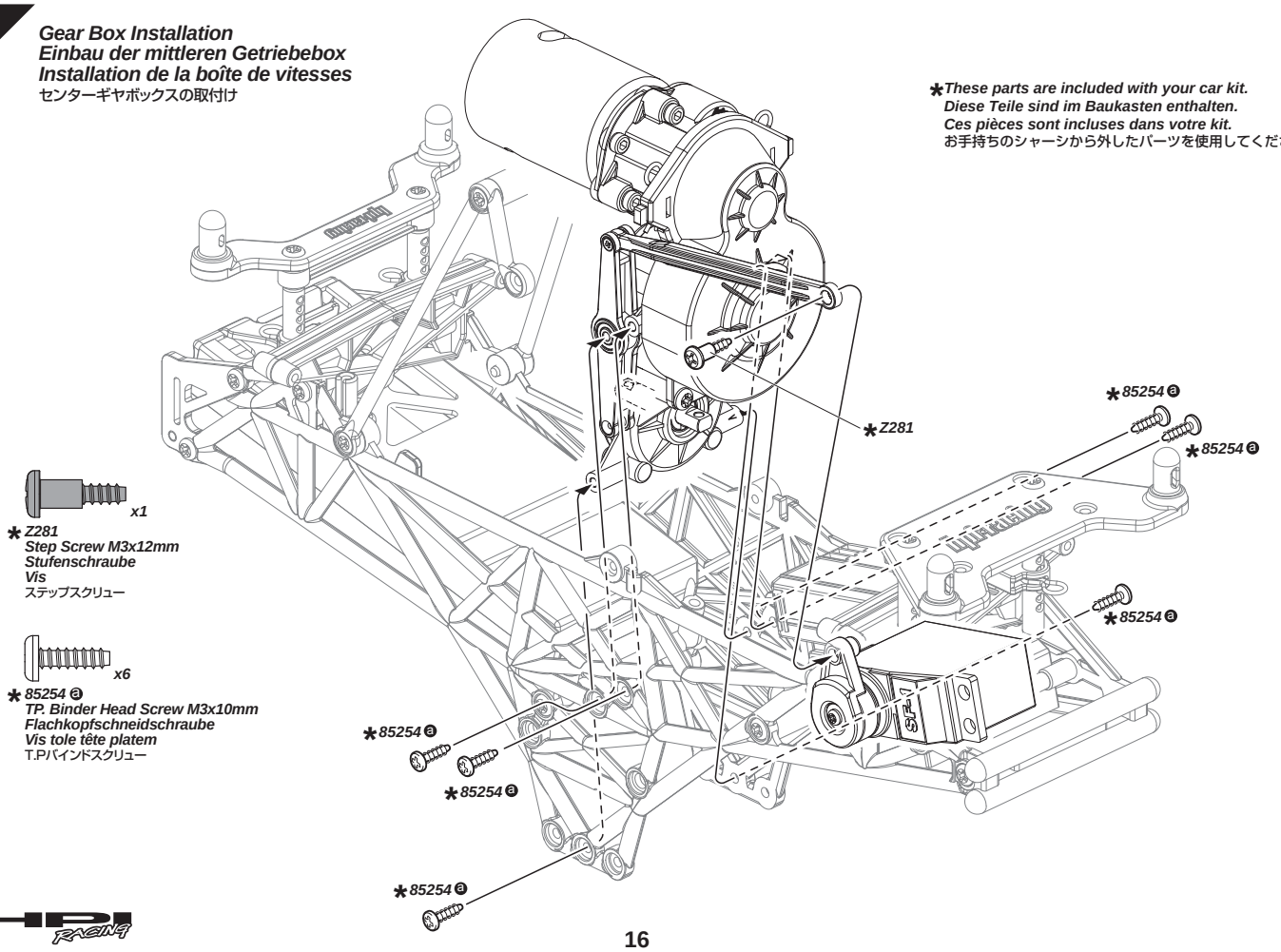

✱*These parts are included with your car kit.*
Diese Teile sind im Baukasten enthalten.
Ces pièces sont incluses dans votre kit.
お手持ちのシャーシから外したパーツを使用してください。

20 ESC Intallation / Einbau der ESC / Mise en place des contrôleur de vitesse / スピードコントローラーの取り付け

JOLT+R ESC

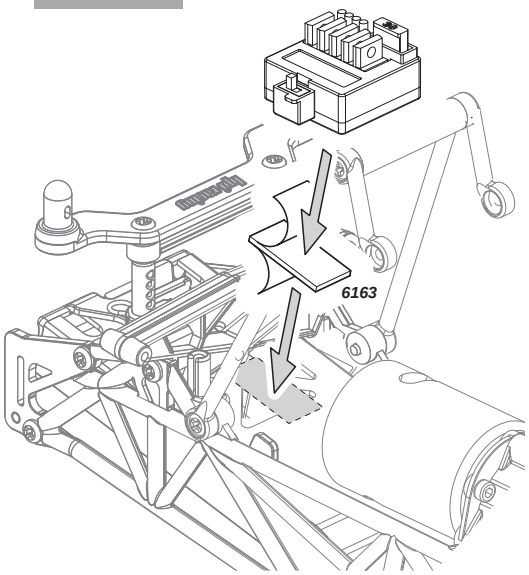

EN-1 ESC

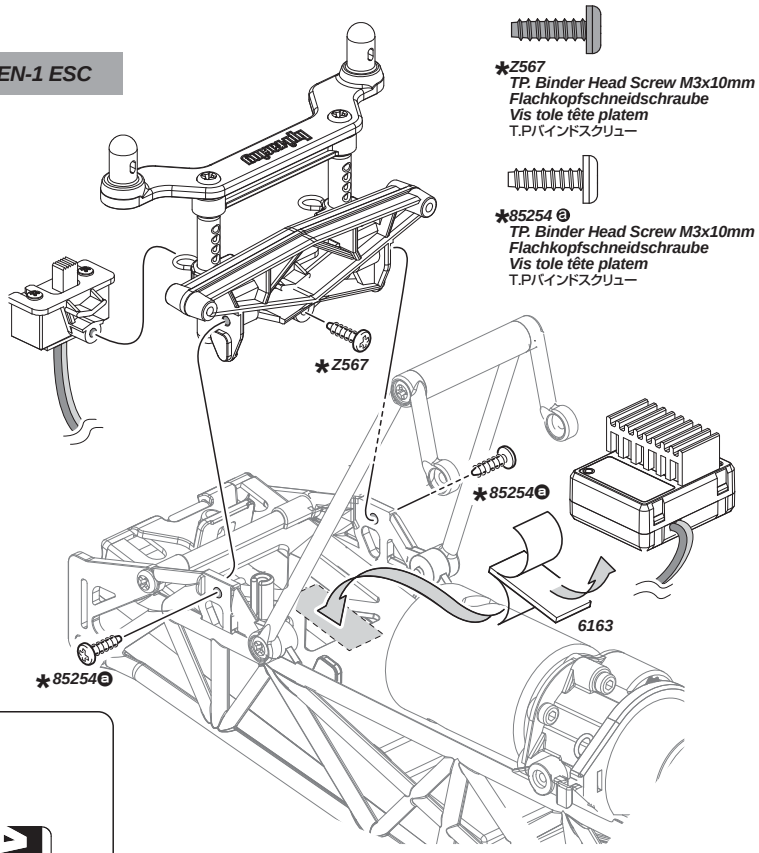

✱Z567
TP. Binder Head Screw M3x10mm
Flachkopfschneidschraube
Vis tole tête platem
T.Pバインドスクリュー

✱85254ⓐ
TP. Binder Head Screw M3x10mm
Flachkopfschneidschraube
Vis tole tête platem
T.Pバインドスクリュー

Connections / De Anschlüsse / Connexions 配線図

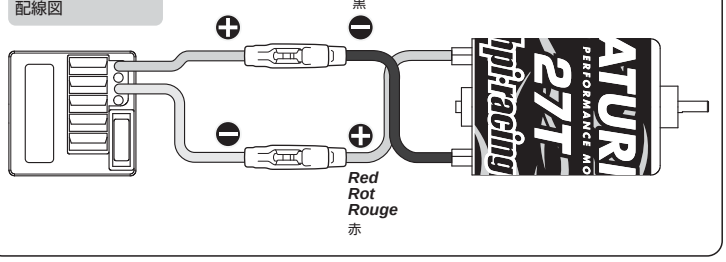

21 Drive Shaft Installation / Einbau der Mittelkardans / Installation de l'axe de transmission / ユニバーサルジョイントの取付け

! Tighten these screws. / Diese Schrauben wieder anziehen. / Serrez ces vis. / ● 最後に締め込んでください。

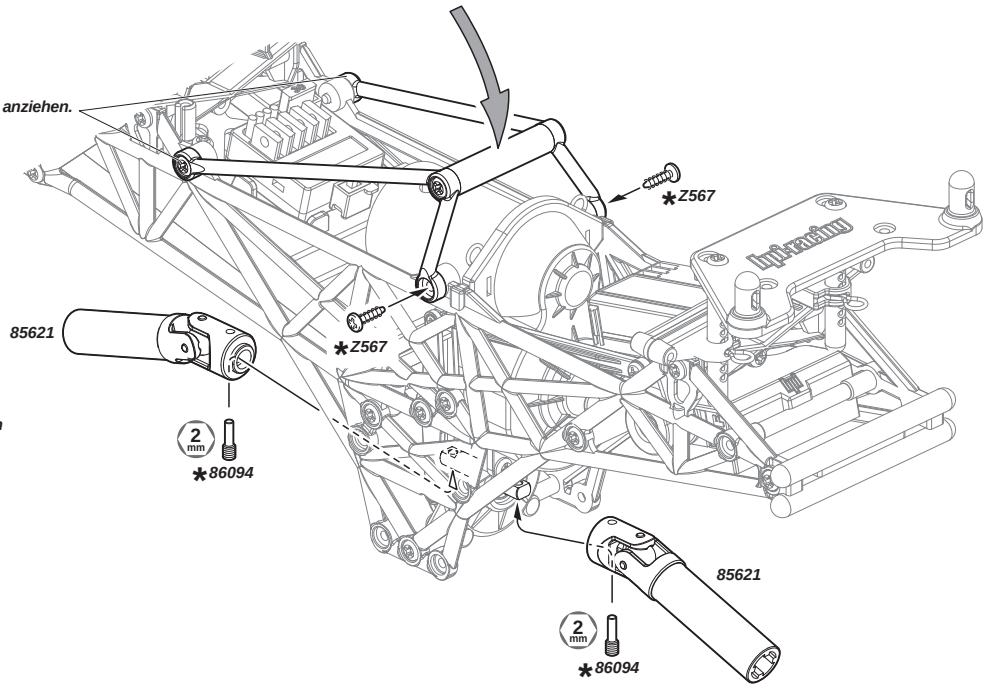

x2
✱Z567
TP. Binder Head Screw M3x10mm
Flachkopfschneidschraube
Vis tole tête platem
T.Pバインドスクリュー

x2
✱86094
Screw Shaft M4x2.5x12mm
Gewindestift
Axe filete
スクリューシャフト

22

Front Hub Carrier and Steering Linkage Assembly
Montage der vorderen Radträger und des Lenkgestänges

Montage du front hub carrier et de la tringlerie de direction
フロントハブキャリア・ステアリングリンケージの取付け

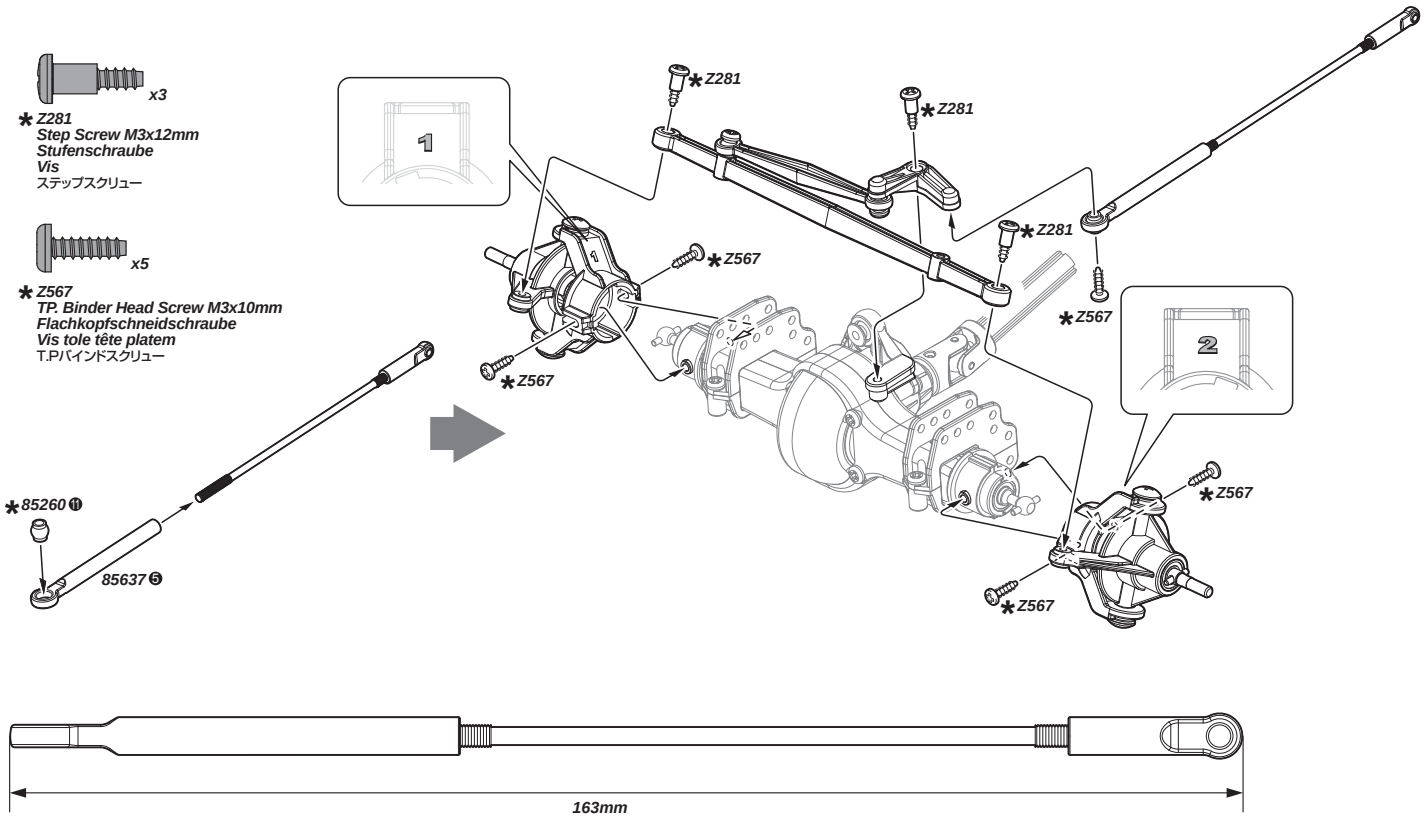

✱*These parts are included with your car kit.*
Diese Teile sind im Baukasten enthalten.
Ces pièces sont incluses dans votre kit.
お手持ちのシャーシから外したパーツを使用してください。

23

Suspension Link Assembly
Zusammenbau des Aufhängungsgestänges

Montage de la suspension
ロアアームの組立て

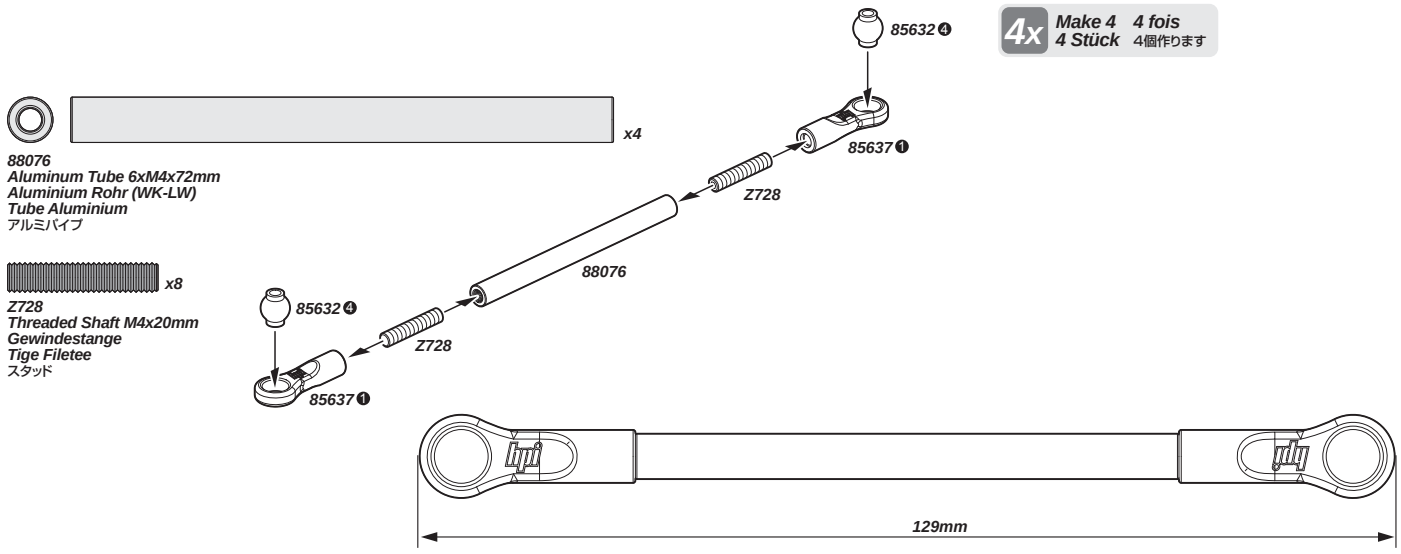

24

Front Axle and Suspension Assembly
Montage der Vorderachse und der Aufhängung

Montage de l'essieu avant et de la suspension
フロントアクスルの取付け

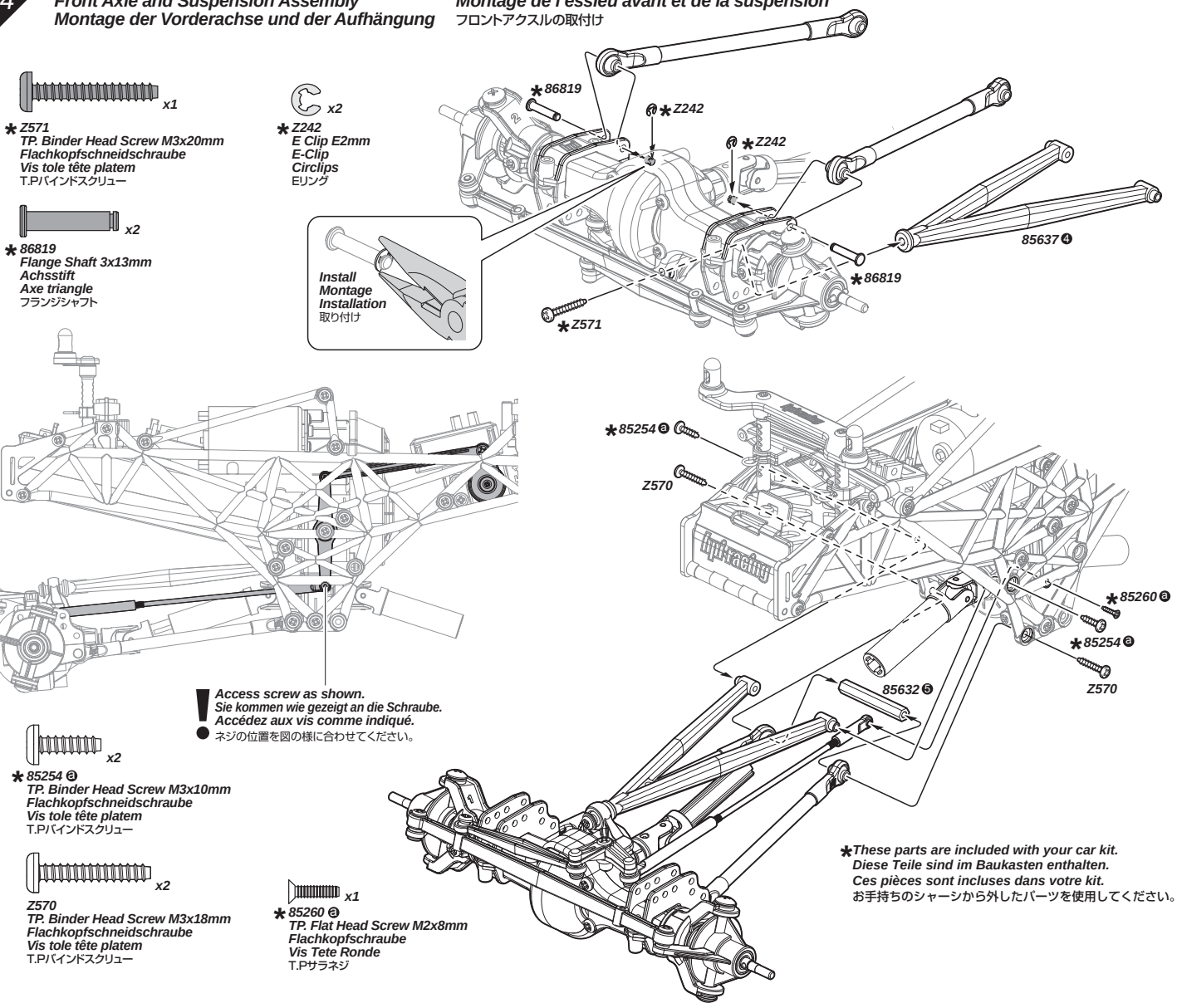

✱ *Z571*
TP. Binder Head Screw M3x20mm
Flachkopfschneidschraube
Vis tole tête platem
T.Pバインドスクリュー

✱ *86819*
Flange Shaft 3x13mm
Achsstift
Axe triangle
フランジシャフト

✱ *Z242*
E Clip E2mm
E-Clip
Circlips
Eリング

✱ *85254* ❷
TP. Binder Head Screw M3x10mm
Flachkopfschneidschraube
Vis tole tête platem
T.Pバインドスクリュー

Z570
TP. Binder Head Screw M3x18mm
Flachkopfschneidschraube
Vis tole tête platem
T.Pバインドスクリュー

✱ *85260* ❷
TP. Flat Head Screw M2x8mm
Flachkopfschraube
Vis Tete Ronde
T.Pサラネジ

✱ *These parts are included with your car kit.*
Diese Teile sind im Baukasten enthalten.
Ces pièces sont incluses dans votre kit.
お手持ちのシャーシから外したパーツを使用してください。

25

Front Shocks Installation
Montage der vorderen Dämpfer

Installation de l'amortisseur avant
フロントショックの取付け

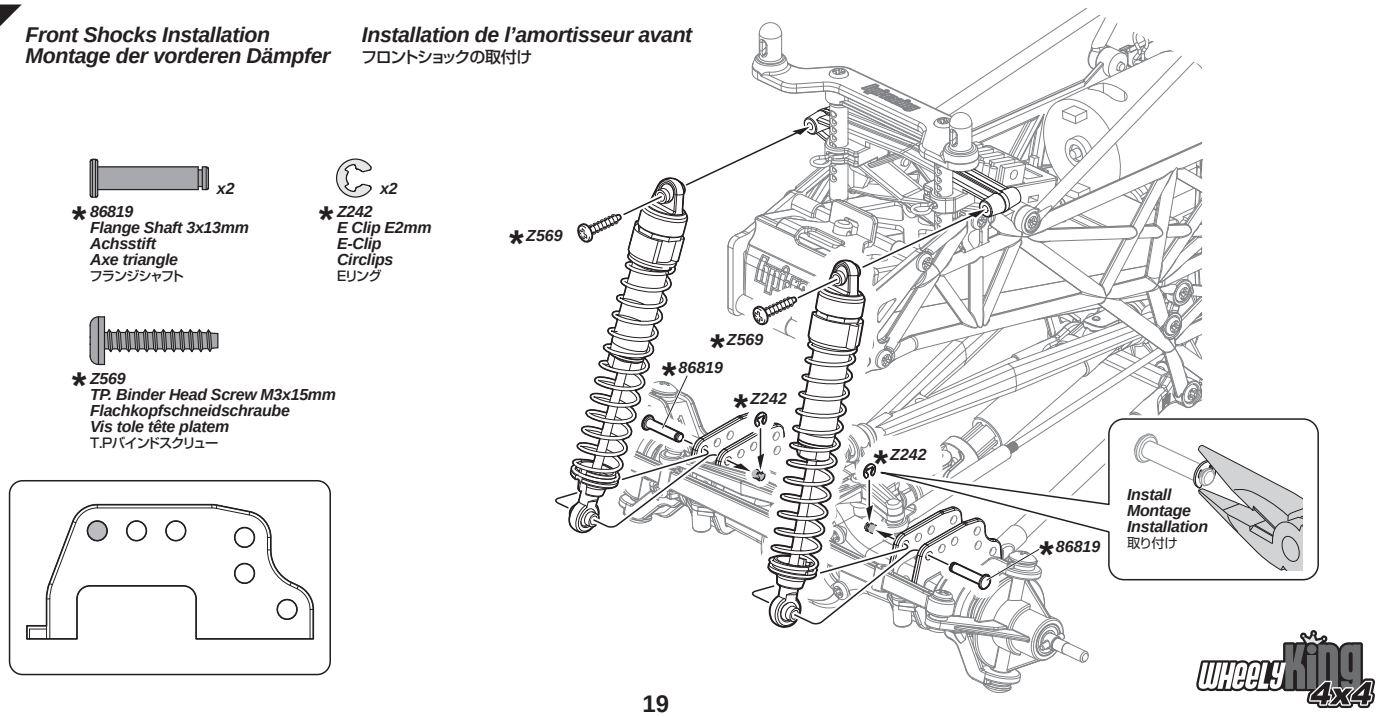

✱ *86819*
Flange Shaft 3x13mm
Achsstift
Axe triangle
フランジシャフト

✱ *Z242*
E Clip E2mm
E-Clip
Circlips
Eリング

✱ *Z569*
TP. Binder Head Screw M3x15mm
Flachkopfschneidschraube
Vis tole tête platem
T.Pバインドスクリュー

26

Rear Hub Carrier Installation
Montage der hinteren Radträger

Montage de hub carrier arrière
リアハブキャリアの取付け

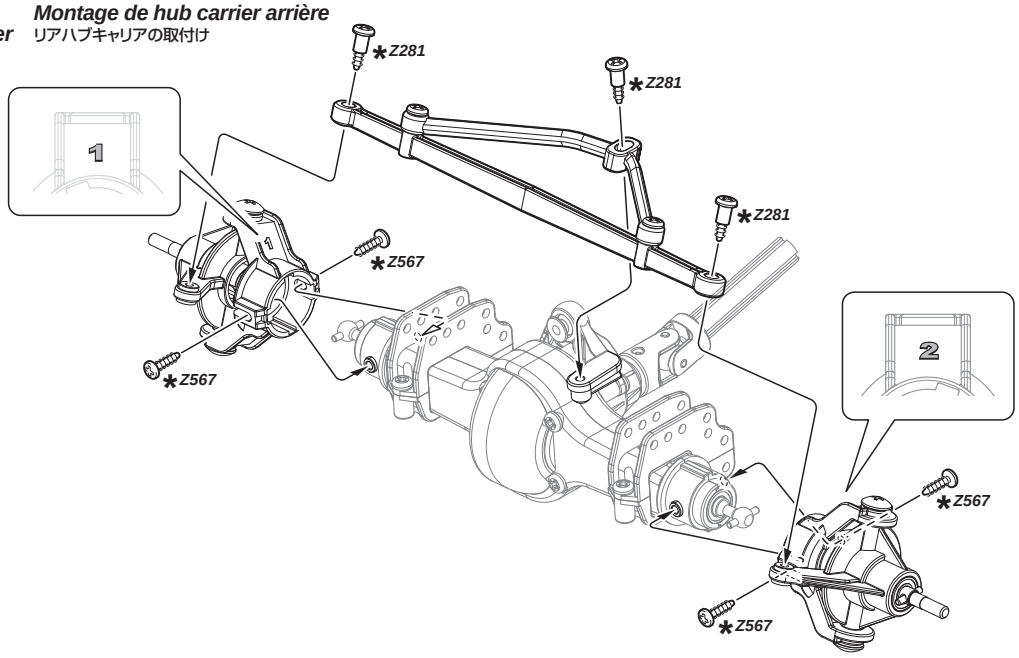

x3

✱ ***Z281***
Step Screw M3x12mm
Stufenschraube
Vis
ステップスクリュー

x4

✱ ***Z567***
TP. Binder Head Screw M3x10mm
Flachkopfschneidschraube
Vis tole tête platem
T.Pバインドスクリュー

27

Rear Axle Assembly
Einbau der Hinterachse

Montage de l'essieu arrière
リヤアクスルの取付け

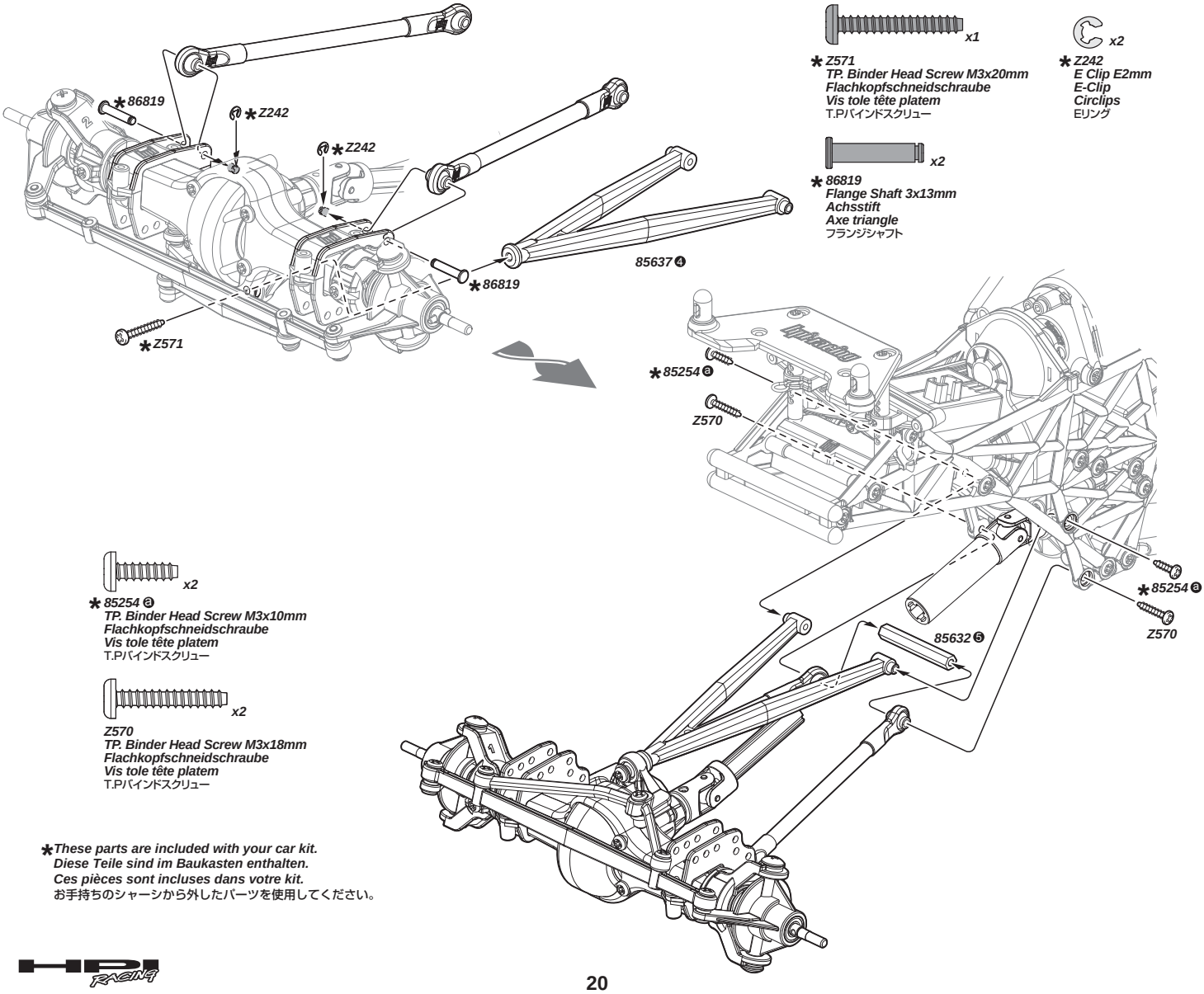

x1

✱ ***Z571***
TP. Binder Head Screw M3x20mm
Flachkopfschneidschraube
Vis tole tête platem
T.Pバインドスクリュー

x2

✱ ***Z242***
E Clip E2mm
E-Clip
Circlips
Eリング

x2

✱ ***86819***
Flange Shaft 3x13mm
Achsstift
Axe triangle
フランジシャフト

x2

✱ ***85254*** ❸
TP. Binder Head Screw M3x10mm
Flachkopfschneidschraube
Vis tole tête platem
T.Pバインドスクリュー

x2

Z570
TP. Binder Head Screw M3x18mm
Flachkopfschneidschraube
Vis tole tête platem
T.Pバインドスクリュー

✱***These parts are included with your car kit.***
Diese Teile sind im Baukasten enthalten.
Ces pièces sont incluses dans votre kit.
お手持ちのシャーシから外したパーツを使用してください。

28

Rear Shocks Installation
Montage der hinteren Dämpfer

Installation des amortisseurs arrière
リアショックの取付け

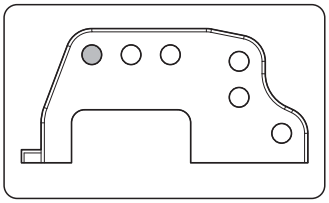

x2

✱ ***86819***
Flange Shaft 3x13mm
Achsstift
Axe triangle
フランジシャフト

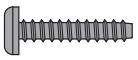

x2

✱ ***Z569***
TP. Binder Head Screw M3x15mm
Flachkopfschneidschraube
Vis tole tête platem
T.Pバインドスクリュー

x2

✱ ***Z242***
E Clip E2mm
E-Clip
Circlips
Eリング

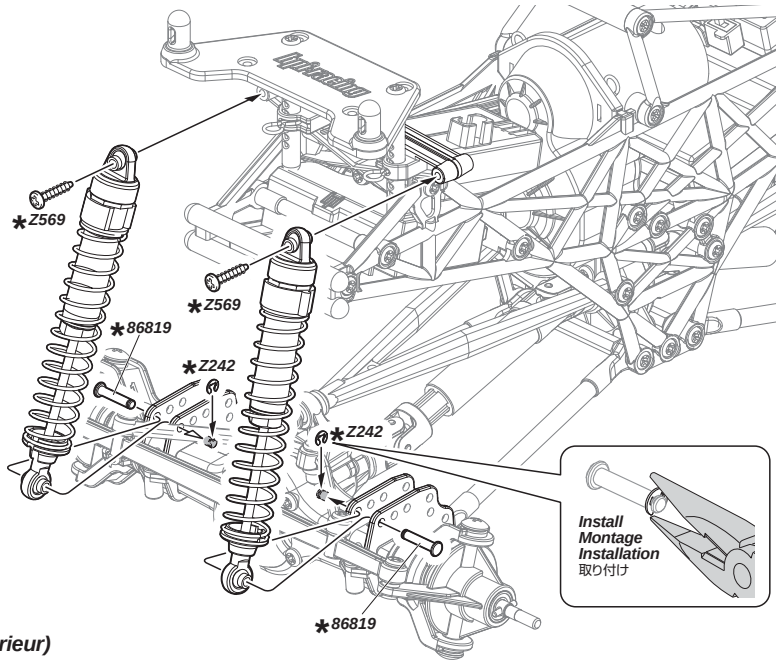

Install
Montage
Installation
取り付け

29

Tire Assembly (Outside)
Reifenmontage (Aussen)

Montage du pneu (extérieur)
タイヤの組み立て（外側）

4x ***Make 4*** ***4 fois***
4 Stück 4個作ります

Note direction of left and right tires.
Achten Sie auf die Laufrichtung der rechten und linken Reifen.
Notez bien la direction des pneus gauches et droits.
タイヤには左右向きがありますので注意してください。

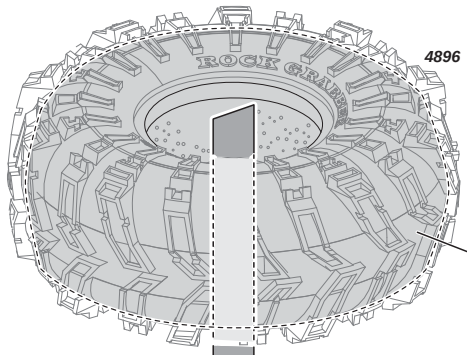

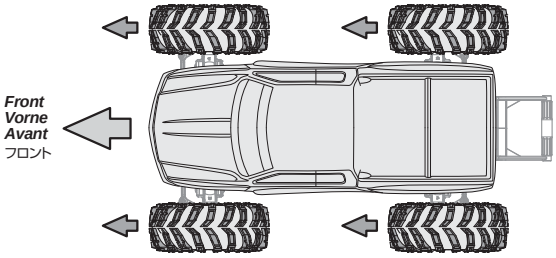

Front
Vorne
Avant
フロント

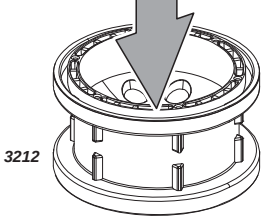

3212

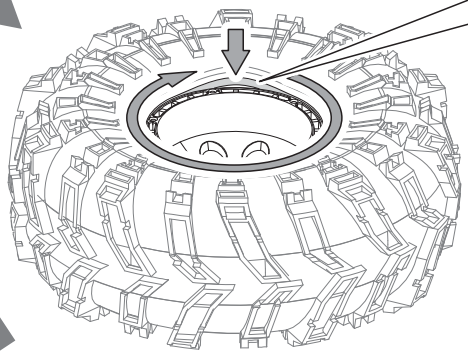

Fit ribs into grooves.
Insert into slots in wheel.
Drücken Sie die Stege in die Vertiefungen. In Gehäuseschlitze einschieben.
Ajuster les bords dans les rainures.Insérez dans les emplacements du boîtier de différentiel.
図を参考に位置を合わせます。
溝に合わせて取り付けます。

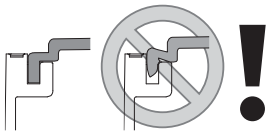

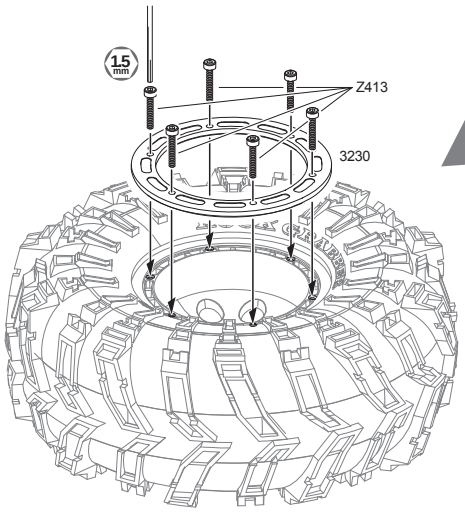

Do not overtigten
Nicht zu fest anziehen.
Ne pas serrer trop
締めすぎに注意。

Z413
Cap Head Screw M2x12mm
Inbusschraube M2x12mm
Vis tête cylindrique M2x12mm
キャップスクリュー M2x12mm

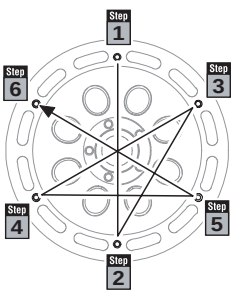

30 Tire Assembly (Inside) / Montage du pneu (intérieur) / Reifenmontage (Innen) / タイヤの組み立て（内側）

4x Make 4 / 4 fois / 4 Stück / 4個作ります

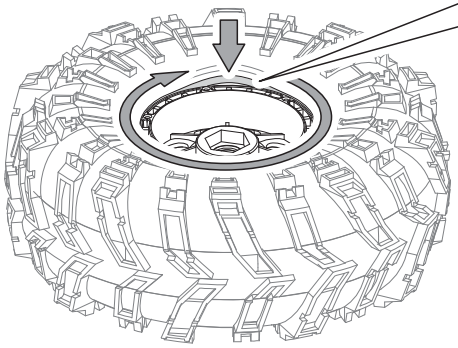

Fit ribs into grooves. Insert into slots in wheel.
Drücken Sie die Stege in die Vertiefungen. In Gehäuseschlitze einschieben.
Ajuster les bords dans les rainures.Insérez dans les emplacements du boîtier de différentiel.
図を参考に位置を合わせます。
溝に合わせて取り付けます。

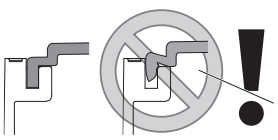

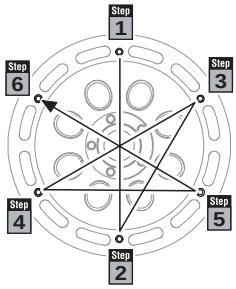

Do not overtigten
Nicht zu fest anziehen.
Ne pas serrer trop
締めすぎに注意。

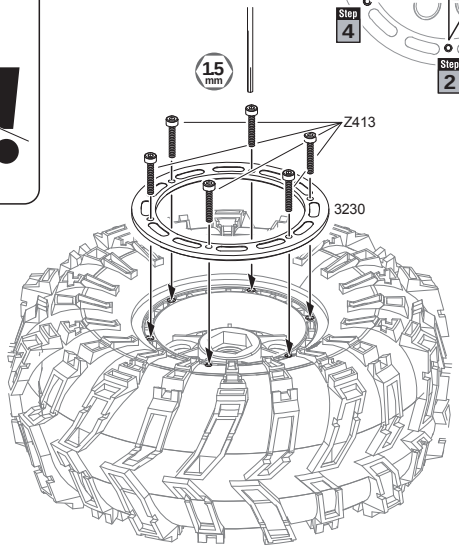

Z413
Cap Head Screw M2x12mm
Inbusschraube M2x12mm
Vis tête cylindrique M2x12mm
キャップスクリュー M2x12mm

31 Tire installation / Anbau der Reifen / Mise en place des pneus / タイヤの取り付け

x4
86971
12mm locking hex hub (Alloy Cast / Silver)
Radmitnehmer (Sechskant / E-Firestorm)
Hexagonaux De Blocage Moyeu
ロックタイプ六角ハブ

x4
Z700
Set Screw M3x3mm
Madenschraube
Vis sans tête
セットスクリュー

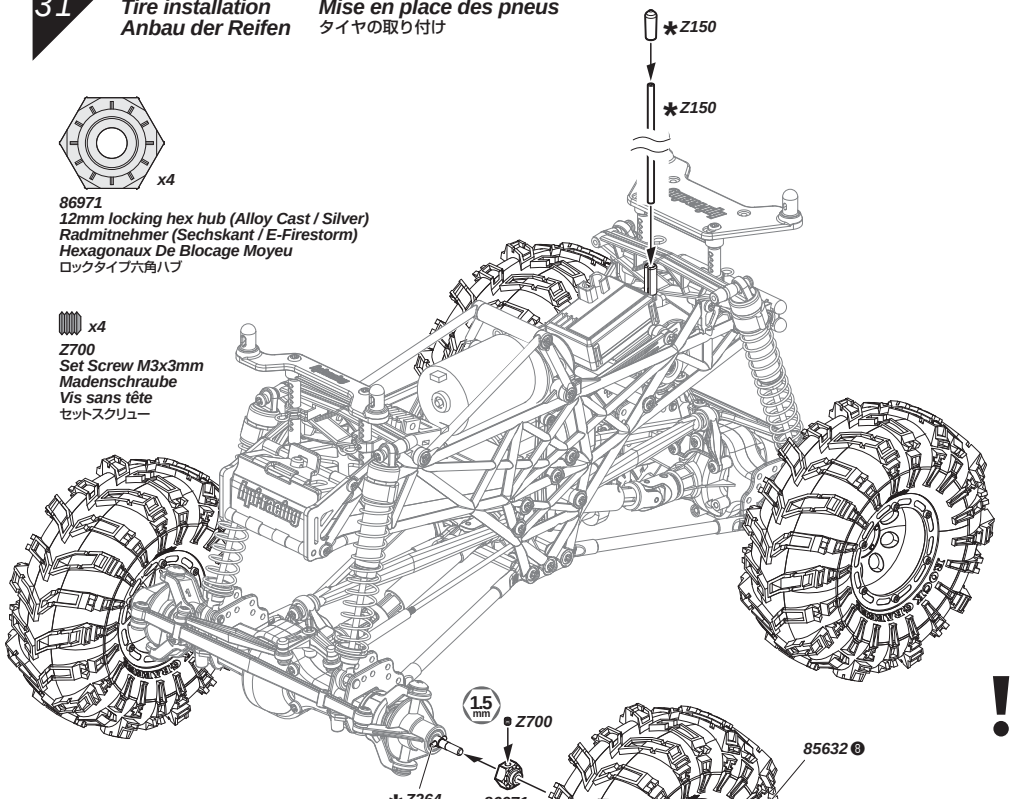

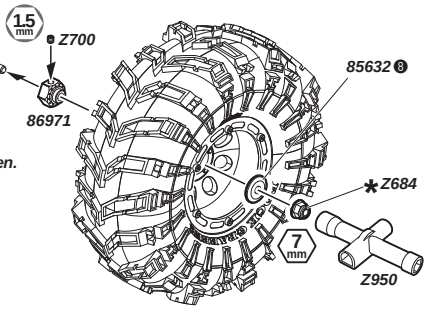

Be careful not to lose Z264 pin.
Achten Sie darauf, dass Sie nicht den Pin Z264 verlieren.
Faîtes attention à ne pas perdre l'épingle Z264.
Z264ピンを紛失しないように注意してください。

✱*These parts are included with your car kit.*
Diese Teile sind im Baukasten enthalten.
Ces pièces sont incluses dans votre kit.
お手持ちのシャーシから外したパーツを使用してください。

Front
Vorne
Avant
フロント

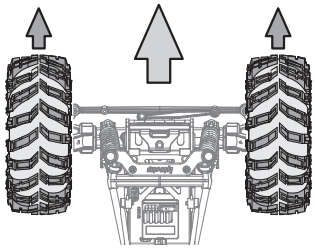

Note Direction
Richtung beachten
Notez bien la direction
向きに注意します。

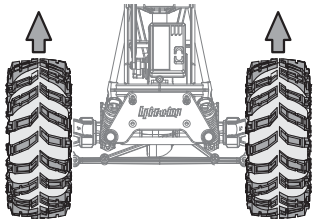

Note direction of left and right tires.
Achten Sie auf die Laufrichtung der rechten und linken Reifen.
Notez bien la direction des pneus gauches et droits.
タイヤには左右向きがありますので注意してください。

x4
✱*Z684*
Flanged Lock Nut M4
Stoppmutter
Ecrou
フランジロックナット

En Parts List

Parts #	Qty	Description
3212	2	Rock 8 Bead Lock Wheel Black (55x36mm)
3230	2	Bead Lock Ring 6 Hole (Silver/47x62x2.0mm)
4896	2	Rock Grabber Tire S Compound (130x55mm/2.2in)
6123	20	Body Pin 8mm
6163	5	Servo Tape 20x100mm
85621	2	Universal Center Drive Set 66mm (Assembled)
85632	1	Servo Mount/high Link Bracket Set (Wheely King)
85633	1	Body Mount Set 89x287mm (Wheely King)
85637	1	Rod End Set 113mm (Wheely King)
86094	6	Screw Shaft M4x2.5x12mm
86971	4	12mm Locking Hex Hub (Alloy Cast) (Silver)
87634	1	Reduction Gear Box Set (Wheely King)
88071	1	Gear Set (For #87634 Reduction Gear Box)
88073	2	Differential Locker (Spool Diff Hub)
88074	1	Reduction Gear Box Case Set
88075	1	Drive Shaft 4x36mm
88076	4	Aluminum Tube 6xm4x72mm
88115	1	Pinion Gear 15t (48p)
B013	2	Ball Bearing 3x6x2.5mm
B017	2	Ball Bearing 4x8x3mm
Z203	10	Washer M3x6mm
Z243	10	E Clip E3mm
Z264	10	Pin 2x10mm Silver
Z413	10	Cap Head Screw M2x12mm
Z541	6	Cap Head Screw M3x6mm
Z561	6	Tp. Flanged Head Screw M3x10mm
Z567	10	Tp. Binder Head Screw M3x10mm
Z570	10	Tp. Binder Head Screw M3x18mm (Silver)
Z695	10	Washer 4x6x0.3mm (Silver)
Z700	6	Set Screw M3x3mm
Z728	4	Threaded Shaft M4x20mm
Z901	1	Allen Wrench 1.5mm
Z903	1	Allen Wrench 2.5mm
Z904	1	Allen Wrench 2.0mm

En Option Parts List

Parts #	Qty	Description
1136	1	SATURN 20T MOTOR (540 TYPE)
1146	1	FIREBOLT 15T MOTOR (540 TYPE)
3050	2	SPLIT 5 TRUCK WHEEL (WHITE)
3051	2	SPLIT 5 TRUCK WHEEL (BLACK)
3052	2	SPLIT 5 TRUCK WHEEL (CHROME)
3053	2	SPLIT 5 TRUCK WHEEL (GRAY)
3054	2	SPLIT 5 TRUCK WHEEL (YELLOW)
3060	2	CLASSIC KING WHEEL WHITE (2.2IN)
3061	2	CLASSIC KING WHEEL BLACK (2.2IN)
3211	2	ROCK 8 BEAD LOCK WHEEL WHITE (55X36MM)
3213	2	ROCK 8 BEAD LOCK WHEEL CHROME (55X36MM)
3214	2	ROCK 8 BEAD LOCK WHEEL BLACK CHROME (55X36MM)
4410	2	GROUND ASSAULT TIRE D COMPOUND (2.2IN)
4411	2	GROUND ASSAULT TIRE S COMPOUND (2.2IN)
4450	2	TRUCK V GROOVE TIRE PRO COMPOUND 2.2
4451	2	TRUCK V GROOVE TIRE M COMPOUND 2.2 IN.
4456	2	YOKOHAMA GEOLANDAR M/T TIRE S COMPOUND
4456	2	YOKOHAMA GEOLANDAR M/T TIRE S COMPOUND
4860	2	DIRT BONZ JR TIRE S COMPOUND (57X50MM/2.2IN)
4894	2	MUD THRASHER TIRES (135X73MM)
6588	2	SHOCK SPRING 14X90X1.1MM 23COILS (BLACK)
6590	2	SHOCK SPRING 14X80X1.1 17 COILS (YELLOW)
6592	2	SHOCK SPRING 14X80X1.1 16 COILS (BLACK)
6593	2	SHOCK SPRING 14X80X1.1 15 COILS (BLUE)
6594	2	SHOCK SPRING 14X80X1.1 14 COILS (PURPLE)
6915	1	PINION GEAR 15 TOOTH (48 PITCH)
6916	1	PINION GEAR 16 TOOTH (48 PITCH)
6917	1	PINION GEAR 17 TOOTH (48 PITCH)
6918	1	PINION GEAR 18 TOOTH (48 PITCH)
6919	1	PINION GEAR 19 TOOTH (48 PITCH)
6920	1	PINION GEAR 20 TOOTH (48 PITCH)
6922	1	PINION GEAR 22 TOOTH (48 PITCH)
6923	1	PINION GEAR 23 TOOTH (48 PITCH)
6924	1	PINION GEAR 24 TOOTH (48 PITCH)
6925	1	PINION GEAR 25 TOOTH (48 PITCH)
6987	1	SPUR GEAR 87 TOOTH (48 PITCH/CARBON FIBER)
6993	1	SPUR GEAR 93 TOOTH (48 PITCH/CARBON FIBER)
6996	1	SPUR GEAR 96 TOOTH (48 PITCH/CARBON FIBER)
7165	1	HUMMER H2 CLEAR BODY
7178	1	2002 DODGE RAM TRUCK BODY (SAVAGE 21/ T-MAXX)
7179	1	1973 FORD BRONCO BODY
7182	1	JEEP® WRANGLER® RUBICON BODY
7186	1	BOUNTY HUNTER™ 4X4 BODY
7188	1	FORD F-100 BODY
7196	1	FORD F-150 TRUCK BODY
7199	1	LAND ROVER DEFENDER 90 BODY
85266	1	MAIN CHASSIS SET (BLACK)
86336	1	HEAVY-DUTY FINAL GEAR SET (P1X38T/P1X13T)
87603	2	ALUMINUM THREADED SHOCK SET (77-117MM)
88055	4	ALUMINUM WIDE HEX HUB 12X24MM (PURPLE)
88083	4	ALUMINUM WASHER 4X14X1.5MM (BLACK)
88119	2	UNIVERSAL CENTER DRIVE SET 66MM (FOR #86336)
A133	4	BALL 5.8X6MM

De Ersatzteileliste

Parts #	Qty	Description
3212	2	ROCK 8 BEAD LOCK FELGE SCHWARZ (55X36MM)
3230	2	BEAD LOCK RING 6-LOCH (SILBER/47X62X2.0MM)
4896	2	ROCK GRABBER REIFEN S-MISCHUNG (130X55MM/2.2IN)
6123	20	KAROSSERIESPLINTE GROSS (8MM.)
6163	5	DOPPELSEITIGES KLEBEBAND 20X100MM
85621	2	MITTELKARDAN SET 66MM (MONTIERT/WK-LW)
85632	1	SERVOHALTERUNG (FUER WHEELY KING - LW)
85633	1	KAROSSERIEHALTER SET 89X287MM (WHEELY KING - LW)
85637	1	KUGELPFANNEN SET 113MM (WHEELY KING)
86094	6	GEWINDESTIFT M4X2.5X12MM (SCHWARZ)
86971	4	RADMITNEHMER 12MM (SECHSKANT/E-FIRESTORM)
87634	1	GETRIEBEBOX SET (KURZE UEBERSETZUNG/WHEELY KING)
88071	1	ZAHNRAD SET (FUER #87634 GETRIEBEBOX)
88073	2	DIFFERENTIALSPERRE (WHEELY KING - LW)
88074	1	GETRIEBEBOX GEHAEUSE SET (FUER #87634)
88075	1	ANTRIEBSWELLE 4X36MM (FUER #87634)
88076	4	ALUMINIUM ROHR 6XM4X72MM (WK-LW)
88115	1	RITZEL 15 ZAEHNE (48DP/FUER #87634)
B013	2	KUGELLAGER 3 X 6 X 2.5MM
B017	2	COMPETITION LOW FRICTION KUGELLAGER 4X8X3MM
Z203	10	M3X6 UNTERLAGSCHEIBE
Z243	10	E-CLIP E3MM
Z264	10	STIFT 2X10MM SILBER
Z413	10	INBUSSCHRAUBE M2X12MM
Z541	6	INBUSSCHRAUBE M3X6MM
Z561	6	SCHNEIDSCHRAUBE MIT FLANSCH M3X10MM
Z567	10	FLACHKOPFSCHNEIDSCHRAUBE M3X10MM
Z570	10	FLACHKOPFSCHNEIDSCHRAUBE M3X18MM
Z695	10	UNTERLAGSCHEIBE 4X6X0.3MM SILBER
Z700	6	MADENSCHRAUBE M3X3MM
Z728	4	GEWINDESTANGE M4X20MM
Z901	1	INBUSSCHLUESSEL 1.5MM
Z903	1	INBUSSCHLUESSEL 2.5MM
Z904	1	INBUSSCHLUESSEL 2.0MM

De Tuningteileliste

Parts #	Qty	Description
1136	1	SATURN 20T MOTOR (540 TYPE)
1146	1	FIREBOLT 15T MOTOR (540ER)
3050	2	SPLIT 5 TRUCK FELGEN (WEISS.)
3051	2	SPLIT 5 TRUCK FELGEN (SCHWARZ.)
3052	2	SPLIT 5 TRUCK FELGEN (CHROM.)
3053	2	SPLIT 5 TRUCK FELGEN (GRAU.)
3054	2	SPLIT 5 TRUCK FELGEN (GELB.)
3060	2	CLASSIC KING FELGE (WEISS/2.2IN)
3061	2	CLASSIC KING FELGE (SCHWARZ/2.2IN)
3211	2	ROCK 8 BEAD LOCK FELGE WEISS (55X36MM)
3213	2	ROCK 8 BEAD LOCK FELGE CHROM (55X36MM)
3214	2	ROCK 8 BEAD LOCK FELGE SCHWARZ-CHROM (55X36MM)
4410	2	GROUND ASSAULT REIFEN (D/2.2IN)
4411	2	GROUND ASSAULT REIFEN (S/2.2IN)
4450	2	TRUCK V-PROFIL PRO COMPOUND 2.2
4451	2	TRUCK V-PROFIL M COMPOUND 2.2
4456	2	YOKOHAMA GEOLANDAR M/T REIFEN S COMPOUND
4456	2	YOKOHAMA GEOLANDAR M/T REIFEN S COMPOUND
4860	2	DIRT BONZ JR REIFEN WEICHE MISCHUNG (57X50MM)
4894	2	THRASHER REIFEN (135X73MM)
6588	2	DAEMPFERFEDER 14X90X1.1MM 23WDG (SCHWARZ)
6590	2	DAEMPFERFEDER 14X80X1.1MM 17 WDG. (SCHWARZ.)
6592	2	DAEMPFERFEDER 14X80X1.1MM 16 WDG. (GELB.)
6593	2	DAEMPFERFEDER 14X80X1.1MM 15 WDG. (BLAU.)
6594	2	DAEMPFERFEDER 14X80X1.1MM 14 WDG. (LILA.)
6915	1	RITZEL 15Z 48DP
6916	1	RITZEL 16Z 48DP
6917	1	RITZEL 17Z 48DP
6918	1	RITZEL 18Z 48DP
6919	1	RITZEL 19Z 48DP
6920	1	RITZEL 20Z 48DP
6922	1	RITZEL 22Z 48DP
6923	1	RITZEL 23Z 48DP
6924	1	RITZEL 24Z 48DP
6925	1	RITZEL 25Z 48DP
6987	1	87Z HAUPTZAHNRAD 48DP
6993	1	93Z HAUPTZAHNRAD 48DP
6996	1	96Z HAUPTZAHNRAD 48DP
7165	1	HUMMER H2 KAROSSERIE (KLAR/E-SAVAGE)
7178	1	2002 DODGE RAM TRUCK KAROSSERIE
7179	1	1973 FORD BRONCO KAROSSERIE
7182	1	JEEP® WRANGLER® RUBICON KAROSSERIE
7186	1	BOUNTY HUNTER™ 4X4 KAROSSERIE
7188	1	FORD F-100 KAROSSERIE
7196	1	FORD F-150 TRUCK KAROSSERIE
7199	1	LAND ROVER DEFENDER 90 KAROSSERIE (SAVAGE)
85266	1	CHASSIS SET WHEELY KING (SCHWARZ)
86336	1	GETRIEBERAEDER SET EXTRA STABIL (P1X38Z/P1X13Z)MT2
87603	2	ALU GEWINDEDAEMPFER (77-117MM/WHEELY KING)
88055	4	FELGENMITNEHMER BREIT 12X24MM (ALU/LILA/WK/MT2)
88083	4	SCHEIBE 4X14X1.5MM (ALU/SCHWARZ/4ST)
88119	2	MITTELKARDAN SET 66MM (FUER #86336)
A133	4	KUGEL 5.8X6MM

Fr Pièces Dètachèes

Parts #	Qty	Description
3212	2	JANTE ROCK 8 VERROU DE TALON NOIRE (55X36MM)
3230	2	ANNEAU VERR TALON 6 TROUS (ARGENT/47X62X2.0MM)
4896	2	PNEU ROCK GRABBER GOMME S (130X55MM/2.2POUCES)
6123	20	CLIP CARROSSERIE (GRAND/8MM)
6163	5	DOUBLE FACE 20X100MM
85621	2	ENS. EMBOUT AXE 113MM (WHEELY KING)
85632	1	ENS. SUPPORT SERVO/ETRIER TRAN. SUP. (WHEELY KING)
85633	1	JEU MONTAGE CARROSSERIE
85637	1	JEU MONTAGE CARROSSERIE 89X287MM (WHEELY KING)
86094	6	AXE FILETE M4X2.5X12MM (NOIR/6P.)
86971	4	HEXAGONAUX DE BLOCAGE MOYEU 12MM
87634	1	ENS. BOITE REDUCTION (WHEELY KING)
88071	1	ENSEMBLE PIGNONS (POUR 87634 BOITE DE REDUCTION)
88073	2	BLO□UEUR DIFFERENTIEL (MOYEU DIFF. TYPE SPOOL)
88074	1	ENS. CARTER BOITE REDUCTION
88075	1	ARBRE DE TRANSMISSION 4X36MM
88076	4	TUBE ALUMINIUM 6XM4X72MM
88115	1	PIGNON 15D (48 DP)
B013	2	ROULEMENT 3X6X2.5MM
B017	2	ROULEMENT 4X8X3MM ZZ
Z203	10	RONDELLE M3X6MM
Z243	10	CIRCLIPS 3MM
Z264	10	GOUPILLE 2X10MM ARGENT
Z413	10	VIS TETE CYLINDRI□UE M2X12MM
Z541	6	VIS M3X6MM
Z561	6	VIS M3X10MM
Z567	10	VIS TOLE TETE PLATEM3X10MM
Z570	10	VIS TOLE TETE PLATE M3X18MM
Z695	10	RONDELLE 4X6MM
Z700	6	VIS SANS TETE M3X3MM
Z728	4	TIGE FILETEE M4X20MM
Z901	1	CLE ALLEN 1.5MM
Z903	1	CLE ALLEN 2.5MM
Z904	1	CLE ALLEN 2.0MM

Fr Ersatzteileliste

Parts #	Qty	Description
1136	1	MOTEUR SATURN 20T (TYPE 540)
1146	1	MOTEUR FIREBOLT 15D (TYPE 540)
3050	2	JANTE CAMION SPLIT-5 (BLANCHE)
3051	2	JANTE CAMION SPLIT-5 (NOIRE)
3052	2	JANTE CAMION SPLIT-5 (CHROMEE)
3053	2	JANTE CAMION SPLIT-5 (GRISE)
3054	2	JANTE CAMION DOUBLE-CIN□ (JAUNE)
3060	2	JANTE CLASSI□UE KING BLANCHE (2.2 POUCES)
3061	2	JANTE CLASSI□UE KING NOIRE (2.2 POUCES)
3211	2	JANTE ROCK 8 VERROU DE TALON BLANCHE (55X36MM)
3213	2	JANTE ROCK 8 VERROU DE TALON CHROME (55X36MM)
3214	2	JANTE ROCK 8 VERROU TALON CHR. NOIR (55X36MM)
4410	2	PNEU GROUND ASSAULT GOMME D (2.2POUCES)
4411	2	PNEU GROUND ASSAULT GOMME S (2.2POUCES)
4450	2	PNEU MT V-GROOVE PRO 2.2
4451	2	PNEU MT V-GROOVE PRO MEDIUM 2.2
4456	2	PNEU YOKOHAMA GEOLANDAR M/T GOMME S
4456	2	PNEU YOKOHAMA GEOLANDAR M/T GOMME S
4860	2	PNEUS DIRT BONZ GOMME S (57X50MM (2.2 POUCES))
4894	2	PNEU THRASHER (135X73MM)
6588	2	RESSORT AMORT. 14x90x1.1mm 23 SPIRES (NOIR)
6590	2	RESSORT AMORT. 14X80X1.1MM 17SP (JAUNE)
6592	2	RESSORT AMORT. 14X80X1.1MM 16SP (NOIR)
6593	2	RESSORT AMORT. 14X80X1.1MM 15SP (BLEU)
6594	2	RESSORT AMORT. 14X80X1.1MM 14SP (VIOLET)
6915	1	PIGNON 15 DENTS (48 DP)
6916	1	PIGNON 16 DENTS(48 DP)
6917	1	PIGNON 17 DENTS (48 DP)
6918	1	PIGNON 18 DENTS (48 DP)
6919	1	PIGNON 19 DENTS (48 DP)
6920	1	PIGNON 20 DENTS (48 DP)
6922	1	PIGNON 22 DENTS (48 DP)
6923	1	PIGNON 23 DENTS (48 DP)
6924	1	PIGNON 24 DENTS (48 DP)
6925	1	PIGNON 25 DENTS (48 DP)
6987	1	COURONNE 87 DENTS (48 DP/FIBRE CARBONE)
6993	1	COURONNE 93 DENTS (48 DP/FIBRE CARBONE)
6996	1	COURONNE 96 DENTS (48 DP/FIBRE CARBONE)
7165	1	HUMMER H2 CARROSSERIE NON PAINTE
7178	1	CARROSSERIE 2002 DODGE RAM TRUCK (SAVAGE 21/ T-MAXX)
7179	1	CARROSSERIE 1973 FORD BRONCO
7182	1	CARROSSERIE JEEP® WRANGLER® RUBICON
7186	1	CARROSSERIE BOUNTY HUNTER™ 4X4
7188	1	CARROSSERIE FORD F-100
7196	1	CARROSSERIE FORD F-150
7199	1	CARROSSERIE LAND ROVER DEFENDER 90
85266	1	ENS.CHASSIS PRINCIPAL (NOIR)
86336	1	JEU PIGNON RENFORCE EXTREMITE (P1X38D/P1X13D)
87603	2	ENS. AMORTISS. ALU. FILETES (77-117MM)
88055	4	HEXAGONAL LARGE ALUMINIUM 12X24MM (VIOLET)
88083	4	RONDELLE ALUMINIUM 4X14X1.5MM (NOIR)
88119	2	ENS. ENTRAINEMENT UNI. CENTRAL 66MM (P. 86336)
A133	4	ROTULE 5.8X6MM

日本語 スペアパーツリスト

品番	入数	品名
3212	2	ロック8ビートロックホイール ブラック (55x36mm)
3230	2	ビートロックリング 6 HOLE (シルバー/47x62x2.0mm)
4896	2	ロックグラバー タイヤ S コンパウンド (130x55mm/2.2in)
6123	20	ボディピン大
6163	5	強力両面テープ 20x100mm
85621	2	ユニバーサルセンタードライブセット 66mm (組立て済)
85632	1	サーボマウント/ハイリンクブラケットセット(ウイリーキング)
85633	1	ボディマウントセット 89x287mm (ウイリーキング)
85637	1	ロッドエンドセット 113mm (ウイリーキング)
86094	6	スクリューシャフト M4x2.5x12mm（ブラック）
86971	4	ロックタイプ六角ハブ 12mm
87634	1	リダクションギアボックスセット (ウィリーキング)
88071	1	ギアセット (リダクションギアボックスセット用)
88073	2	デフロックハブ(スプールハブ)
88074	1	リダクションギアボックスケースセット
88075	1	ドライブシャフト 4x36mm
88076	4	アルミパイプ 6xM4x72mm
88115	1	ピニオンギア 15T (48P)
B013	2	ボールベアリング3×6×2.5
B017	2	ベアリング4x8x3 ＺＺ
Z203	10	ワッシャーM3x6mm
Z243	10	EリングE3
Z264	10	ピン 2x10mm
Z413	10	キャップネジ M2x12mm
Z541	6	キャップネジ M3x6mm
Z561	6	フランジタッピングネジ M3x10mm
Z567	10	T.PバインドネジM3x10mm
Z570	10	T.PバインドネジM3x18mm
Z695	10	ワッシャー4x6x0.3mm
Z700	6	イモネジM3x3mm
Z728	4	スタッドM4x20mm
Z901	1	六角レンチ1.5mm
Z903	1	六角レンチ2.5mm
Z904	1	六角レンチ2.0mm

日本語 オプションパーツリスト

品番	入数	品名
1136	1	サターン20Tモーター
1146	1	ファイヤーボルト 15T モーター
3050	2	スプリット5トラックホイール(ホワイト)
3051	2	スプリット5トラックホイール(ブラック)
3052	2	スプリット5トラックホイール(クローム)
3053	2	スプリット5トラックホイール(グレー)
3054	2	スプリット5トラックホイール(イエロー)
3060	2	クラッシックキングホイール ホワイト （2.2in)
3061	2	クラッシックキングホイール ブラック （2.2in)
3211	2	ロック8ビートロックホイール ホワイト (55x36mm)
3213	2	ロック8ビートロックホイール クローム (55x36mm)
3214	2	ロック8ビートロックホイール ブラッククローム (55x36mm)
4410	2	グラウンドアサルト D コンパウンド(2.2in)
4411	2	グラウンドアサルト S コンパウンド(2.2in)
4450	2	トラックVグルーブタイヤプロコンパウンド
4451	2	MTセミラジアル Mコンパウンド
4456	2	ジオランダー M/T タイヤ Sコンパウンド
4456	2	ジオランダー M/T タイヤ Sコンパウンド
4860	2	ダートボンズタイヤ Sコンパウンド (57x50mm)
4894	2	マッドスラッシャータイヤ (135x73mm)
6588	2	ショックスプリング 14x90x1.1mm 23巻 (ブラック)
6590	2	ショックスプリング14x80x1.1mm 17巻(イエロー)
6592	2	ショックスプリング14x80x1.1mm 16巻(ブラック)
6593	2	ショックスプリング14x80x1.1mm 15巻(ブルー)
6594	2	ショックスプリング14x80x1.1mm 14巻(パープル)
6915	1	ピニオンギア 15T (48P)
6916	1	ピニオンギア 16T (48P)
6917	1	ピニオンギア 17T (48P)
6918	1	ピニオンギア 18T (48P)
6919	1	ピニオンギア 19T (48P)
6920	1	ピニオンギア 20T (48P)
6922	1	ピニオンギア 22T (48P)
6923	1	ピニオンギア 23T (48P)
6924	1	ピニオンギア 24T (48P)
6925	1	ピニオンギア 25T (48P)
6987	1	スパーギア 87T (48P)
6993	1	スパーギア 93T (48P)
6996	1	スパーギア 96T (48P)
7165	1	ハマーH2 クリアボディ
7178	1	2002 ダッジラム トラックボディー
7179	1	1973 フォードブロンコ ボディー
7182	1	ジープ® ラングラー® ルビコン ボディー
7186	1	バウンティーハンター™ 4x4 ボディー
7188	1	フォードF-100ボディー
7196	1	フォードF-150トラックボディー
7199	1	ランドローバー ディフェンダー90 ボディ
85266	1	メインシャーシセット （ブラック）
86336	1	ヘビ-デュ-ティ-ファイナルギヤセット(P1x38T/P1x13T)
87603	2	アルミスレデッドショックセット（77-117mm)
88055	4	アルミワイド6角ハブ12x24mm(パープル)
88083	4	アルミワッシャー 4x14x1.5mm (ブラック)
88119	2	ユニバーサルセンタードライブシャフトセット66mm(#86336用)
A133	4	ボール5.8x6mm

hpi racing

WWW.HPIRACING.COM

www.hpiracing.com
HPI Racing USA
70 Icon Street
Foothill Ranch, CA 92610 USA
(949) 753-1099
(888) 349-4474 Customer Service

www.hpiracing.co.jp
HPI Japan
3-22-20 Takaoka-kita, Naka-ku,
Hamamatsu, Shizuoka, 433-8119, JAPAN
053-430-0770

www.hpi-europe.com
HPI Europe
21 William Nadin Way, Swadlincote,
Derbyshire, DE11 0BB, UK
(44) 01283 229400