En Instruction
De Anleitung
Fr Instructions
日本語 取扱説明書

117138 SCM-2S WP WATERPROOF ELECTRONIC SPEED CONTROL
SCM-2S WP ELEKTRONISCHER FAHRTENREGLER (WASSERDICHT)
CONTROLEUR ELECTRONIQUE DE VITESSE ETAN SCM-2S WP
SC-2S WP ウォータープルーフスピードコントローラー

Cautions Warnhinweise Précautions 警告

Failure to follow these instructions can damage your kit, and cause serious bodily injury or death.
Wenn Sie diesen Anweisungen nicht folgen, können Sie oder Ihr Auto Schäden davontragen.
En ne suivant pas ces instructions vous pourriez endommager votre kit, et provoquer de sérieux dégâts corporels ou même mortels.
この表示は誤った取り扱いをすると、貴方の生命や身体に重大な被害が発生する可能性が想定される内容を示しています。

Attention Achtung Attention 注意

Failure to follow these instructions can cause injury to yourself or others.You might also cause property damage or damage your kit.
Wenn Sie diesen Anweisungen nicht folgen, können Sie oder andere verletzt werden. Es kann auch sein, dass dabei Sachschaden an anderen Dingen oder ihrem Auto entsteht.
En ne suivant pas ces instructions vous pourriez vous blesser vous-même ou blesser d'autres personnes. Vous pourriez également provoquer des dégâts matériels ou endommager votre kit.
この表示は誤った取り扱いをすると、貴方が障害を負う可能性、物的損害の発生が想定される内容を示しています。

Cautions Warnhinweise Précautions 警告

- *Always disconnect the battery from the speed controller after driving.*
- *Never connect the speed controller incorrectly or with reversed polarity. Wrong connection or reversed polarity will damage the speed controller.*
- *Please use an optional capacitor with the motor for good frequency reception.*
- *After running in water, dry off any excess water from ESC and connectors.*
- *During and after running, your speed controller will become hot. Do not touch the heatsink your with bare hands otherwise, they will get burned.*
- *The speed control has 2 types of battery modes to choose from depending on which type of battery you use (NiMH and LiPo). Setup for the proper battery is needed. If you do not setup your speed control correctly, your battery may explode, swell, smoke, or become useless.*

Attention Achtung Attention 注意

- *Ziehen Sie nach dem Fahrern immer den Akku vom Regler ab.*
- *Schließen Sie den Regler niemals verkehrt oder verpolt an. Bei falschem oder verpoltem Anschließen wird der Regler beschädigt.*
- *Bitte montieren Sie zusätzliche Entstörkondensatoren um einen guten Empfang zu haben.*
- *Wenn Sie durch Wasser gefahren sind, müssen Sie anschließen den Regler und die Stecker abtrocknen.*
- *Während dem Fahren wird der Regler heiß. Berühren Sie den Kühlkörper nicht, da Sie sich sonst verbrennen können.*
- *Der Regler besitzt 2 Akkumodi, die ausgewählt werden können (NiMH und LiPo). Der Akkutyp muss passend zum verwendeten Akku eingestellt werden. Wenn Sie das nicht tun, kann der Akku explodieren, sich aufblähen, qualmen oder unbrauchbar werden.*

- *Débranchez toujours le connecteur des batteries du connecteur du contrôleur de vitesse après utilisation.*
- *Faites attention à ne pas rebrancher le contrôleur de vitesses de façon incorrecte ou avec une polarité inversée. Un mauvais branchement ou une polarité inversée pourrait endommager le contrôleur de vitesses.*
- *Veuillez utiliser un condensateur optionnel sur votre moteur, pour une bonne réception de la fréquence.*
- *Si votre véhicule a roulé dans l'eau, séchez bien le contrôleur électronique de vitesse et les connecteurs.*
- *Au cours de l'utilisation et ensuite, votre contrôleur de vitesse sera chaud. Ne touchez pas le dissipateur à les mains nues. Vous pourriez vous brûler les mains.*
- *Le contrôleur de vitesse possède 2 types de modes de batterie à choisir en fonction du type de batterie que vous utilisez (Ni-MH ou LiPo). Un réglage est nécessaire en fonction du type adéquat de batterie. Si vous ne réglez pas correctement votre contrôleur de vitesse, votre batterie pourrait exploser, gonfler, fumer ou devenir inutilisable.*

- 走行しない場合は本製品からバッテリーを外してください。
- 各コードの接続個所、極性を間違えますとスピードコントローラーの破損につながりますので注意してください。
- 誤作動を防ぐ為に使用するモーターには必ずノイズキラーコンデンサーを取り付けてください。
- スピードコントローラーに水分が付着した場合はよく乾燥させてください。
- 走行中、走行後はヒートシンクが高温になり火傷の恐れがありますので触らないでください。
- 使用するバッテリーに合わせ、2種類（NiMH、LiPo）のモードから設定してください。
  設定を間違えますと破裂などの恐れなどがありますので注意してください。

Specification Eigenschaften Caractéristiques 製品仕様

ESC

- *FWD Cont. / Burst Current : 25A/100A*
- *BWD Cont. / Burst Current : 25A/100A*
- *Input : 2S LiPo, 5-6 Cells NiMH / NiCd*
- *Motor Limit 2S LiPo or 6 NI-MH : 280, 370 or 380 Size Motor RPM<30000 @7.2V*
- *Resistance : Fwd 0.003Ω, Rev 0.003Ω*
- *Built-in BEC : 1A / 6V (Linear Mode)*
- *Dimension / Weight : 34x24x14mm / 23.5g*

Regler

- *Vorwärts Dauer- / Spitzenstrom : 25A/100A*
- *Rückwärts Dauer- / Spitzenstrom : 25A/100A*
- *Eingang : 2S LiPo, 5-6 Zellen NiMH/NiCd*
- *Motorlimit : 2S LiPo oder 6Z NiMh : 280, 370 or 380 Size Motor RPM<30000 @7.2V*
- *Widerstand: Vorwärts : 0.003 Ohm, Rückwärts : 0.003 Ohm*
- *Integriertes BEC : 1A / 6V (Linear Mode)*
- *Abmessungen / Gewicht : 34x24x14mm / 23.5g*

Contrôleur électronique de vitesse

- *Contrôleur marche avant/courant de pointe : 25A/100A*
- *Contrôleur marche arrière : 25A/100A*
- *Alimentation : 2S LiPo, 5 à 6 cellules Ni-MH/NiCd*
- *Limites du moteur 2S LiPo ou 6 Ni-MH : 280, 370 or 380 Size Motor RPM<30000 @7.2V*
- *Résistance : marche avant : 0,003 Ohm ; marche arrière : 0,003 Ohm*
- *CEB incorporé : 1 A/6 V (circuit éliminateur de batterie mode linéaire)*
- *Dimension / poids : 34x24x14mm / 23.5g*

スピードコントローラー

- 前進側定格電流 / 突発電流：25A / 100A
- 後進側定格電流 / 突発電流：25A / 100A
- 入力：2S LiPo または 5〜6セル NiMH / NiCa
- 使用可能モーター 2S LiPo または 6セル NI-MH : 280, 370, 380 サイズ RPM < 30000 @7.2V
- 抵抗値：前進側 : 0.003 Ohm ; 後進側 : 0.003 Ohm
- BEC：1A / 6V (リニアモード BEC)
- 寸法 / 重量：34×24×14㎜ / 23.5g

1 Setup Before Starting / Einstellungen vor dem Start / Réglages avant le démarrage / 走らせる前の準備

Receiver Connections / Anschluss des Empfängers / Connexions du récepteur / 受信機側配線図

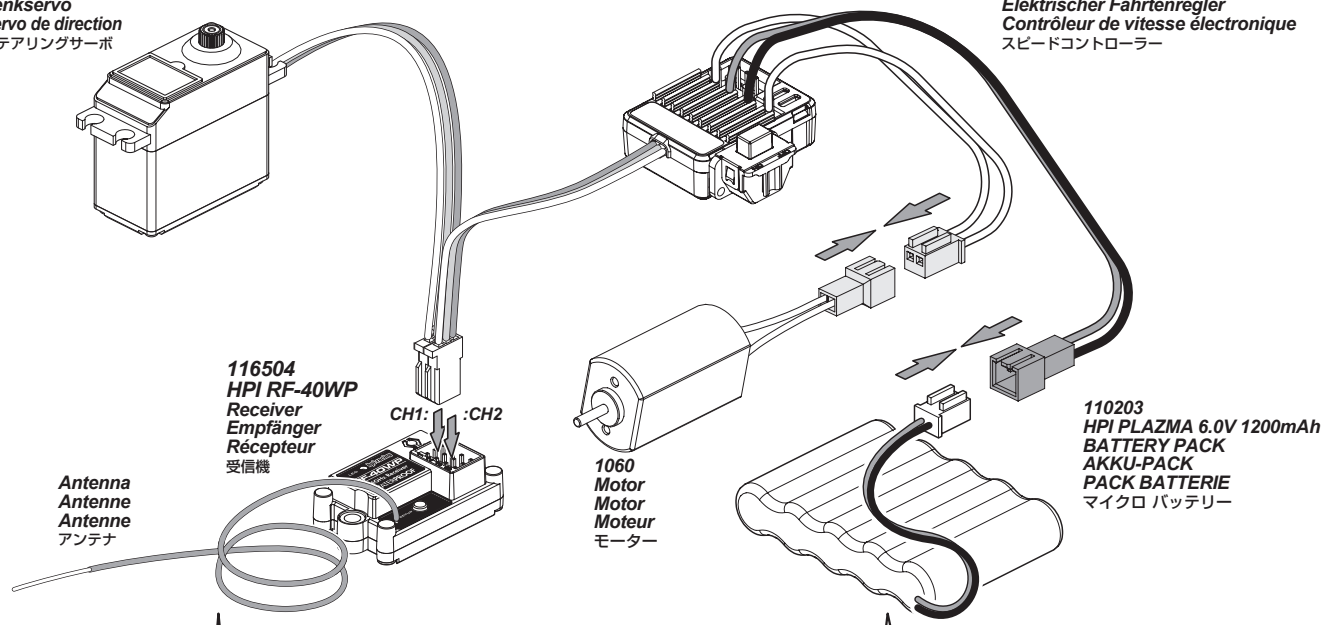

Attention / Achtung / Attention / 注意

Do not cut or make sharp bends to the antenna wire.
Knicken oder kürzen Sie die Antenne auf keinen Fall.
Ne faites pas d'angles vifs et ne coupez pas l'antenne.
急な角度で折り曲げたり切らないでください。

2 Page 3

Reference Section / Abschnitt / Section de référence / 参照セクション

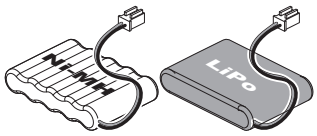

Use fully charged battery.
Verwenden Sie vollständig aufgeladene Akkus.
Utilisez une batterie entièrement chargée.
充電されたバッテリーを使用してください。

Overheat Protection. / Temperaturschutz / Protection anti surchauffe / ヒートプロテクター機能

When the interval temperature of the ESC is higher than a factory preset threshold for 5 seconds, the ESC will reduce and will cut off the output power. Once the Overheat Protection is activated, the throttle repeats turning on and off quickly and acceleration becomes erratic. Stop driving immediately and solve the problem by referring to the Troubleshooting guide. Do not drive the R/C car until the LED turns off. Allow the Speed Controller to cool down for 15 minutes. The Overheat Protection function will turn off and you can drive the R/C car again.

Wenn die interne Temperatur des Reglers einen werksseitig eingestellten Wert für 5 Sekunden übersteigt, wird die Ausgangsleistung des Reglers begrenzt und abgeschaltet. Sobald der Temperaturschutz aktiviert ist, wird die Gasannahme ein- und ausgeschaltet - das Auto beginnt zu stottern. Halten Sie sofort an und beheben Sie das Problem mit Hilfe der Fehlerfibel. Fahren Sie nicht mit dem Auto bis die LED ausgeht. Lassen Sie den Regler für 15 Minuten abkühlen. Der Temperaturschutz wird deaktiviert und Sie können mit dem Auto wieder fahren.

Lorsque la température intermédiaire du contrôleur de vitesse est supérieure à une valeur réglée en usine pendant 5 secondes, celui-ci va réduire puis couper la puissance de sortie. Une fois que la sécurité contre la surchauffe est activée, les gaz se mettent en marche et s'arrêtent rapidement, l'accélération devient difficile. Arrêtez immédiatement de conduire, et résolvez le problème en vous reportant au guide de dépannage. Ne conduisez pas le véhicule tant que la LED est allumée. Laissez le contrôleur de vitesse se refroidir pendant 15 minutes. La protection contre la surchauffe va se désactiver et vous pourrez de nouveau conduire votre voiture.

スピードコントローラーに大きな負荷がかり回路内の温度が上昇した場合、回路保護の為ヒートプロテクターが作動ます。ヒートプロテクターが作動するとスロットルが小刻みにON/OFFを繰り返しギクシャクした加速をします。このような状態になった場合は速やかに走行を中止し、トラブルシューティングを参考に原因を取り除きます。約15分程走行を中止して回路内の温度が通常温度に戻れば解除されます。

Throttle signal loss protection / Signalverlust-Schutz / Protection de perte de signal de l'accélérateur / スロットルシグナルプロテクター機能

The ESC will cut off the output power if the throttle signal has been lost for 0.1 second.
The "Fail Save" function of the radio system is strongly recommended to be activated.

Der Regler schaltet die Ausgangsleistung ab, wenn das Gas-Signal für 0.1 Sekunden unterbrochen wird.
Wir empfehlen ausdrücklich die "Fail Save" Funktion der Fernsteuerung zu aktivieren.

Le contrôleur électronique de vitesse va couper la puissance de sortie si le signal d'accélération a été perdu pendant 0,1 seconde. Il est fortement recommandé d'activer la fonction de sécurité redondante du système radio.

スロットルのシグナル信号が0.1秒間失われると、安全の為に動作停止になります。
フェイルセーフ機能が付いている送受信機セットを合わせて使用する事を強くお薦め致します。

2 *Choose Battery Mode* *Choisissez le mode de la batterie*
Auswählen des Akkumodus 使用バッテリー設定

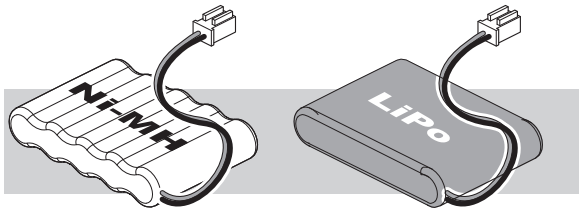

There are two battery modes to choose from (Ni-MH or LiPo).
Factory setting is set to Ni-MH mode.

Es kann aus zwei Akkumodi ausgewählt werden (NiMh oder LiPio).
Werkseinstellung ist Ni-MH.

Il y a trois modes de batterie à choisir (NI-MH, LiPo ou LiFe).
Le réglage d'usine est Ni-MH.

使用出来る2種類(NiMHまたは、LiPo)のバッテリーに合わせて設定してください。
工場出荷時はNiMHの設定になっています。

Lipo Battery Mode LiPo Akku Modus Mode batterie LiPo LiPoバッテリー設定

If the power is cutting off and on (pulsing) while driving, the LiPo battery cutoff has been activated in the speed control. Stop driving the car immediately and recharge or replace the battery.

Sollte die Motorleistung während dem Fahren weg und wieder da sein (pulsierend) ist die LiPo-Abschaltung aktiv. Hören Sie sofort auf zu fahren und laden oder tauschen Sie den Fahrakku.

Si le courant s'arrête et se remet en marche (par impulsions) lorsque vous conduisez, c'est que la coupure de batterie LiPo a été activée. Arrêtez immédiatement le véhicule et rechargez ou remplacez la batterie.

LiPoバッテリーで残量が少なくなると走行中にギクシャクする動きになりLiPoバッテリーのカットオフモードが作動します。速やかに走行を中止してバッテリーを交換、充電してください。

Choose Battery Mode Akkumodus Auswählen Choisissez le mode de la batterie 使用するバッテリーを選択します。

The ESC is programmed with the use of jumpers to select setting. (Tweezers are recommended to plug in the jumpers)

Der Regler wir mit Jumpern programmiert um Einstellungen auszuwählen. (Zum Wechseln wird eine Pinzette empfohlen)

Le contrôleur électronique de vitesse est programmé à l'aide de cavaliers permettant de sélectionner un réglage.
(Il est conseillé d'utiliser des pinces à épiler pour enclencher les cavaliers)

使用するバッテリーに合わせてジャンパーを設定します。（ピンセット等作業しやすくなります。）

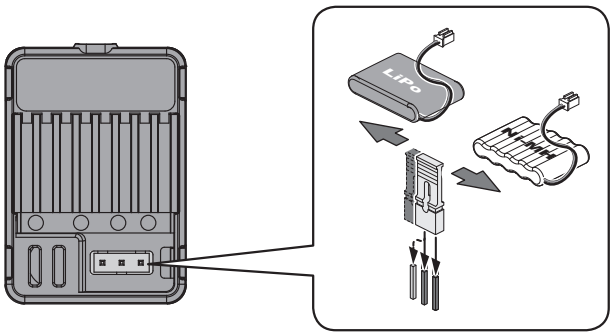

Battery type ***Akkutyp*** ***Type de batterie*** バッテリータイプ	LiPo	NiMH

Low voltage cut-off protection *Protection par coupure contre les faibles voltages*
Unterspannungs-Abschaltung ローボルテージカットオフプロテクション

If the voltage of the battery pack is lower than the threshold for 2 second, the ESC will enter the protection mode.
When the car stops, the red LED blanks on the ESC to indicate that the low voltage cut-off protection has been activated.

Wenn die Akkuspannung für 2 Sekunden unter den Grenzwert fällt, schaltet der Regler in den Schutzmodus.
Wenn das Auto stoppt und die rote LED am Regler blinkt, ist der Unterspannung-Schutzmodus aktiviert.

Si le voltage du pack de batteries est plus faible que le seuil pendant 2 secondes, le contrôleur électronique de vitesse se met en mode protection.
Lorsque la voiture s'arrête, la LED rouges'éteint sur le contrôleur, afin d'indiquer que la protection par coupure contre les faibles voltages est activée.

バッテリーの電圧低下が2秒間感知されると安全の為、自動的にプロテクションモードに切り替わります。
車が自動的に停止されるのと同時に赤いLEDライトが点滅し、プロテクションモードが働いている事を確認頂けます。

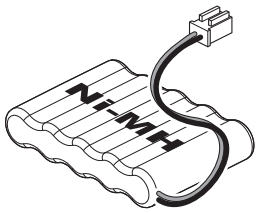

5-6 cells NiMH

Output reduces to 50% at 4.5V. ESC cuts off at 4.0V when battery cannot supply enough voltage.
Ausgangsleistung auf 50% reduziert bei 4.5V. Abschaltung des Reglers bei 4.0V Akkuspannung.
La puissance est réduite de 50 % à 4,5 V. Le contrôleur électronique de vitesse se coupe à 4,0 V lorsque la batterie ne peut pas fournir un voltage suffisant.

電圧4.5Vで出力が50%に半減し、4.0Vで自動的に停止されます。

2S LiPo

Output reduces to 50% at 6.5V. ESC cuts off at 6.0V when battery cannot supply enough voltage.
Ausgangsleistung auf 50% reduziert bei 6.5V. Abschaltung des Reglers bei 6.0V Akkuspannung.
La puissance est réduite de 50 % à 6,5 V. Le contrôleur électronique de vitesse se coupe à 6,0 V lorsque la batterie ne peut pas fournir un voltage suffisant.

電圧6.5Vで出力が50%に半減し、6.0Vで自動的に停止されます。

3

Radio Control Car Operating Procedures
Umgang mit ferngesteuerten Modellautos
Procédures de fonctionnement du véhicule radio-commandé
ラジオコントロールカーの走らせ方

1

1

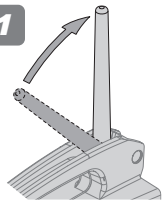

Antenna
Antenne
Antenne
アンテナ

Extend the antenna
Ziehen Sie die Antenne aus
Déployez l'antenne
アンテナを伸ばします。

2

Center throttle trim.
Stellen Sie die Gas-Trimmung in die Mitte.
Centrez le trim d'accélération
スロットルトリムを中心にしてください。

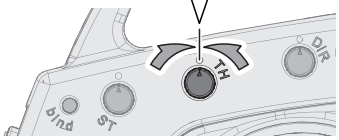

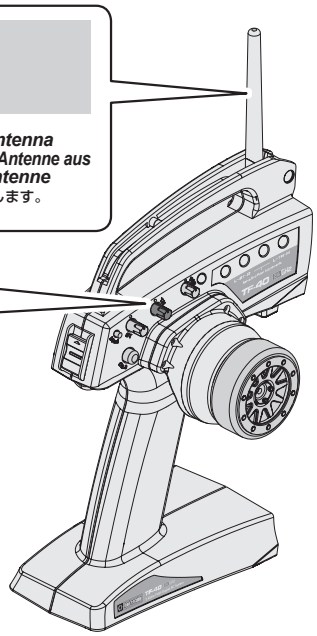

Good Batteries
Batterien sind in Ordnung
Piles bonnes
電池が充分ある場合は点灯します。

Low Batteries (Light Blinks)
Leere Batterien
Piles faibles
点滅を始めたら電池を交換してください。

3

ON
AN
MARCHE
オン

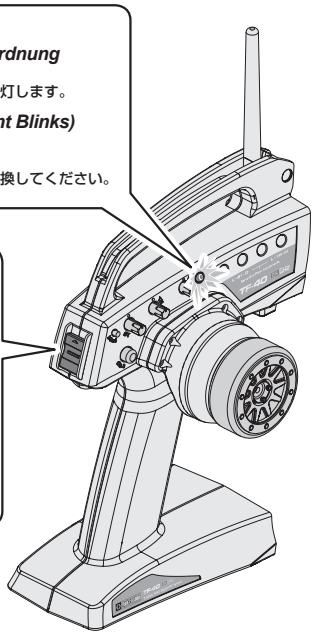

2

1

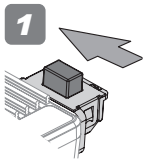

OFF
AUS
ARRÊT
オフ

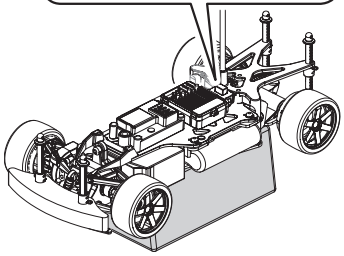

2

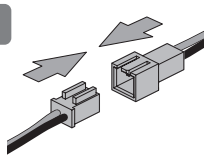

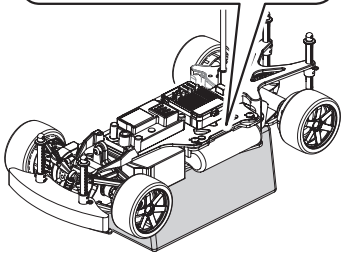

3

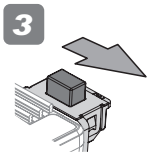

ON
AN
MARCHE
オン

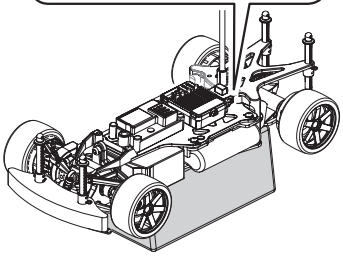

Put the car on a stand.
Stellen Sie das Auto auf eine Box.
Mettez la voiture sur un support.
台の上に車を乗せます。

3

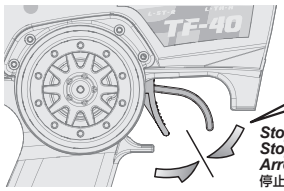

Do not touch throttle
Den Gashebel nicht berühren.
Ne touchez pas à la gâchette d'accélération
スロットルに触れないでください。

Stop (Neutral)
Stopp (Neutral)
Arrêt (neutre)
停止（ニュートラル）

4

If you hear a tone signal, the set-up of the speed control has been completed.
Wenn Sie einen Signalton hören, ist der Einstellvorgang des Reglers abgeschlossen.
Lorsque vous entendez un signal sonore, le réglage du contrôleur de vitesse est terminé.
ビープ音がしてスピードコントローラーのセットアップが完了したことを確認します。

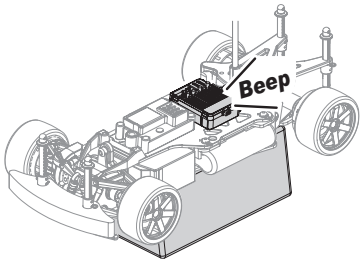

Beep Sound	***Piepton-Signale***	***Bips***	ビープ音
1 short Beep ***1 kurzer Piepton*** ***1 bip court*** 短めのビープ音1回	***The battery is NiMH/NiCd*** ***Der Akku ist ein NiMH/NiCd Akku*** ***La batterie est de type Ni-MH/NiCd*** NiMH/NiCdバッテリー設定	***3 short Beep*** ***3 kurze Pieptöne*** ***3 bips courts*** 短めのビープ音3回	***The battery is 3S LiPo*** ***Der Akku ist ein 3S LiPo*** ***La batterie est de type 3S LiPo*** 3S LiPoバッテリー設定
2 short Beep ***2 kurze Pieptöne*** ***2 bips courts*** 短めのビープ音2回	***The battery is 2S LiPo*** ***Der Akku ist ein 2S LiPo*** ***La batterie est de type 2S LiPo*** 2S LiPoバッテリー設定	***1 long Beep*** ***1 langer Piepton*** ***1 bip long*** 長めのビープ音1回	***Self-test and throttle calibration is okay. The ESC is ready to run.*** ***Selbsttest und Kalibrierung sind OK. Der Regler ist bereit.*** ***Auto-test et calibration de l'accélération sont corrects. Le contrôleur électronique de vitesse est prêt à*** オートセットアップ完了

4 *Turning R/C Unit Off*
Ausschalten der Fernsteuer Komponenten
Éteindre l'unité de radio-commande
スイッチの切り方

! ***Attention***
Achtung
Attention
注 意

Turn off receiver first, then turn off transmitter.
Schalten Sie erst den Empfänger aus, dann den Sender.
Éteignez d'abord le récepteur, puis l'émetteur.
始めにR/Cカーのスイッチをオフにします。 次に送信機のスイッチをオフにします。

If you switch off the transmitter first before the R/C car, you may lose control of the R/C car.
Falls Sie erst den Sender ausschalten und dann das Auto, kann es sein, dass Sie die Kontrolle über das Auto verlieren.
Si vous éteignez l'émetteur avant le véhicule, vous pourriez perdre le contrôle de votre véhicule radio-commandé.
スイッチを切る順番を間違えるとR/Cカーが暴走する恐れがあるので注意してください。

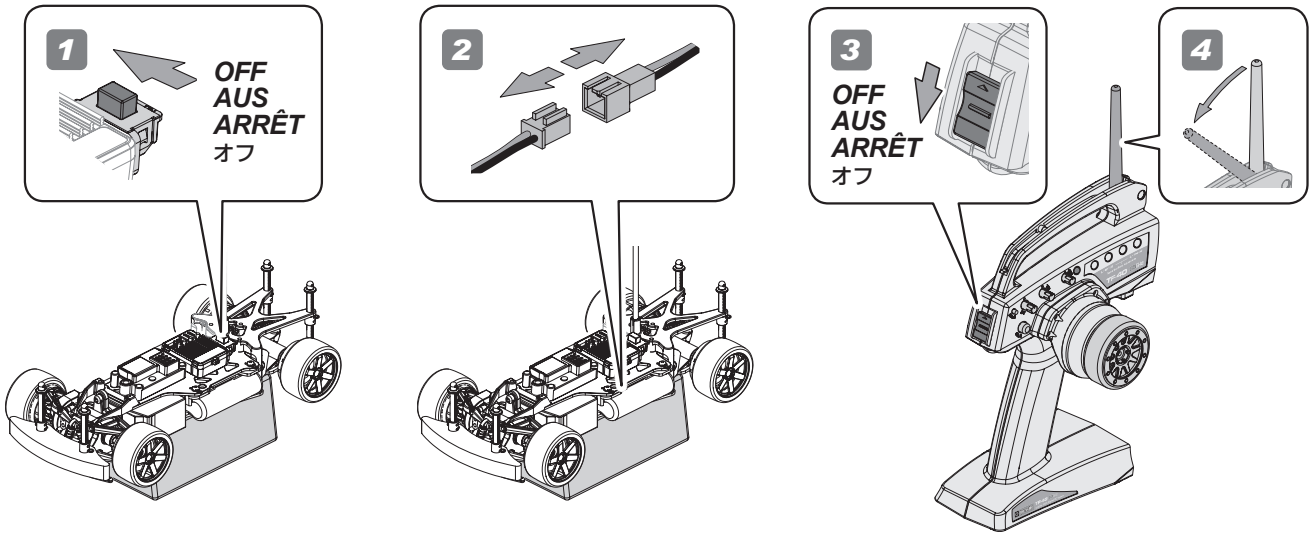

! ***Cautions***
Warnhinweise
Précautions
警 告

Make sure receiver is turned OFF before connecting the battery, the vehicle may run out of control.

Achten Sie darauf, dass der Empfänger ausgeschaltet ist, wenn Sie den Akku anstecken, sonst kann das Auto außer Kontrolle geraten

Vérifiez que le récepteur est en position ARRÊT (OFF) avant de connecter la batterie, faute de quoi vous pourriez perdre le contrôle du véhicule.

受信機のスイッチが、OFFになっている事を確認します。
R/Cカーが暴走する恐れがありますので注意してください。

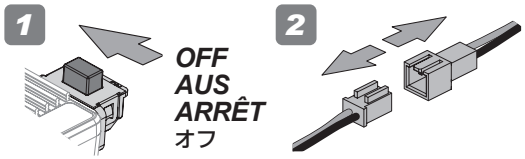

Attention
Achtung
Attention
注 意

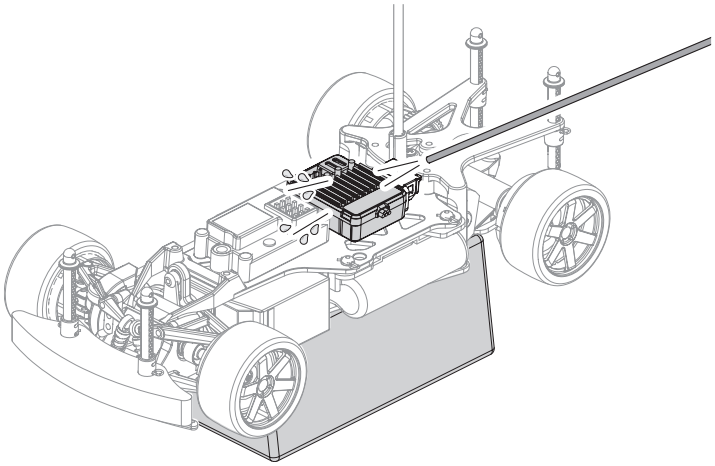

Driving in Wet Conditions

This HPI vehicle is designed to provide water protection for the on-board radio system components so it can be driven in wet conditions. The vehicle is not designed to be completely submerged in water. Driving in wet conditions will require additional vehicle maintenance.

Notes:
Never drive the vehicle in stormy conditions where lightning could be present. The transmitter is not waterproof; always keep it protected from rain and water. Remove all water/mud and dry the vehicle completely after driving. Check the vehicle for trapped water in the tires, transmission, etc. Some metal parts like bearings and hinge pins will need lubrication after driving in wet conditions. The electric motor is not designed to be submerged in water. If water gets inside, it can reduce the life of the motor. Most LiPo battery packs are not designed to operate in wet conditions. Consult the instruction manual or manufacturer for limitations. Inspect the inside of the waterproof radio enclosure after driving in wet conditions. Adjust wiring and seals as needed to prevent water damage. After running in water, dry off any water from ESC and connectors.

Bei feuchten Bedingungen fahren

Dieses Fahrzeug von HPI ist so konstruiert, dass es die Fernsteuerkomponenten vor Wasser schützt, also bei feuchten Bedingungen gefahren werden kann. Das Fahrzeug ist nicht so konzipiert, dass es vollständig in Wasser eingetaucht werden darf. Das Fahren bei feuchten Bedingungen erfordert zusätzliche Wartungsarbeiten.

Hinweise:
Fahren Sie das Fahrzeug niemals bei Sturm, wenn es möglicherweise gewittern kann. Der Sender ist nicht wasserdicht. Schützen Sie ihn immer vor Regen und Wasser.
Entfernen Sie das gesamte Wasser sowie Schmutz und trocknen Sie das Fahrzeug vollständig nach dem Fahren. Suchen Sie nach versteckt em Wasser z.B. in den Reifen, im Getriebe, usw. Einige Metallteile wie Lager und Schwingenstifte müssen nach dem Fahren bei feuchten Bedingungen neu geschmiert werden. Der elektrische Motor ist nicht dafür gebaut von Wasser umgeben zu werden. Falls Wasser in den Motor gelangt, kann die Lebensdauer verkürzt werden. Die meisten LiPo Akkupacks sind nicht dafür geeignet in feuchten Bedingungen eingesetzt zu werden. Überprüfen Sie die Bedienungsanleitung oder fragen Sie beim Hersteller nach Einschränkungen. Untersuchen Sie die Innenseite der wasserdichten Elektronikbox nach einer Fahrt in feuchten Bedingungen. Korrigieren Sie, falls nötig, die Kabelverlegung und den Dichtungssitz um Schäden durch Wasser zu vermeiden. Sollten Sie durch Wasser gefahren sein, trocknen Sie nach der Fahrt den Regler und die Stecker ab.

Conduire dans des conditions humides

Ce véhicule HPI est conçu protéger de l'eau les composants du système radio embarqué, afin de pouvoir être utilisé dans des conditions humides. Le véhicule n'est pas conçu pour être utilisé alors qu'il est entièrement submergé dans l'eau. Conduire dans des conditions humides exigera un entretien supplémentaire du véhicule.

Notes :
Ne conduisez jamais le véhicule par temps d'orage, lorsque des éclairs pourraient se produire. L'émetteur n'est pas étanche, protégez-le toujours de la pluie et de l'eau
Retirez toute l'eau et la boue, puis séchez entièrement le véhicule après l'avoir utilisé. Inspectez tout le véhicule pour vérifier qu'il ne reste pas d'eau dans les pneus, dans la transmission, etc. Certaines parties métalliques comme les roulements et les axes auront besoin d'être lubrifiés après une utilisation en milieu humide. Le moteur électrique n'est pas conçu pour être utilisé alors qu'il est submergé dans l'eau. Si de l'eau pénètre à l'intérieur, cela peut réduire la durée de vie du moteur. La plupart des packs de batteries LiPo ne sont pas conçus pour fonctionner dans des conditions humides. Consultez le manuel d'instructions ou le fabricant pour connaître quelles sont les limitations. Inspectez l'intérieur du compartiment radio étanche après avoir utilisé le véhicule dans des conditions humides. Positionnez bien comme indiqué le câblage et les joints, afin d'éviter les dommages dus à l'eau. Après une utilisation dans l'eau, séchez bien le contrôleur de vitesse et les connecteurs.

水のある場所での走行について

HPI製品に搭載される無線システムは防水設計されていますが、シャーシは水中走行できるようには設計されていませんので水のある場所での走行後は、シャーシの十分なメンテナンスが必要となります。

注意事項；
大雨が降るような状況での走行はお止めください。 送信機は防水設計されていませんので水分が付着しないように注意してください。 走行後はシャーシの水分、泥などの汚れを丁寧に落としてください。タイヤ、ギアボックスなどに入った水分も取り除き、金属パーツ、ベアリング等は注油して錆を防いでください。 モーターは防水設計されていません。内部に水分が入るとモーターが破損する恐れがあります。 市販のLiPoバッテリーは防水設計されていません。製造メーカーの取扱い説明書の指示に従って使用してください。 水分のある場所での走行後は防水受信機ボックスの中を点検し、必要があれば配線を調整してください。 スピードコントローラーに水分が付着した場合には走行後にエアーなどで水分を飛ばし、よく乾燥させてください。

If any parts are damaged or missing, contact customer service.
Falls Teile beschädigt sind oder fehlen, kontaktieren Sie bitte die Serviceabteilung.
Veuillez Si des pièces sont endommagées ou manquantes, veuillez contacter le service clients.
故障、製品についてのお問い合わせは弊社カスタマーサービス、もしくは販売店にお問い合わせください。

www.hpiracing.com
HPI RACING LTD.
19 William Nadin Way,
Swadlincote, Derbyshire,
DE11 0BB, UK
+44 1283 226570